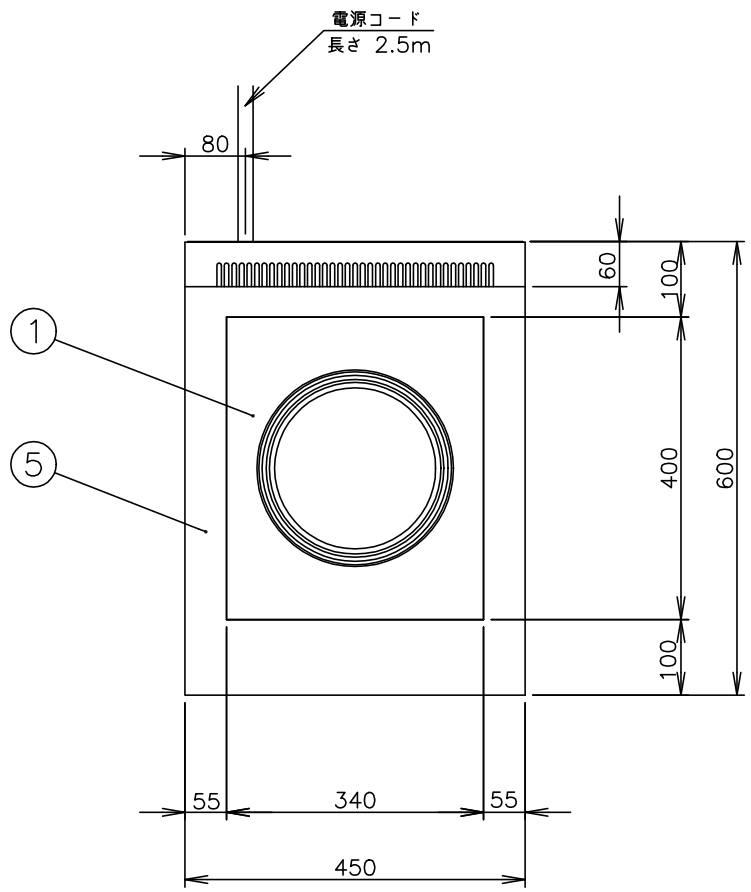

メーカー名		（株）コメットカトウ		
製品名		電磁調理器		
型式		CI−46−ロC		
外形寸法		幅450×奥行600×高さ300mm		
	＜製品仕様＞			
	型　式　名	電気消費量	使用電源	ブレーカ容量
	CI−46−6C	6kW	3相　200V	30A
	CI−46−5C	5kW	3相　200V	20A
	CI−46−3C	3kW	3相　200V	20A
	重　　量	30kg		
	安全装置	空焚き防止		
		小物検知機能		
	＜　装　備　＞			
No	品　　名	材　　質	備　　考	
1	トッププレート	セラミック	t5×340×400	
2	操作パネル	ポリエステル		
3	出力調整つまみ			
4	調 節 脚	SUS304他		
	＜ 各部の材質 ＞			
5	甲　　板	SUS430　t1.5	No.4	
6	フィルターカバー	SUS430　t1.0	No.4	
7	前化粧板	SUS430　t1.0	No.4	
8	横　　板	SUS430　t1.5	No.4	

注）1.SCALEは1/10。（この用紙サイズがA3の場合の尺度です。）
2.仕様及び外観を改良のため、予告なく変更することがあります。
3.機器を設置する際は、周囲の壁・柱・天井・床が不燃構造であることを確認のうえ、設置して下さい。

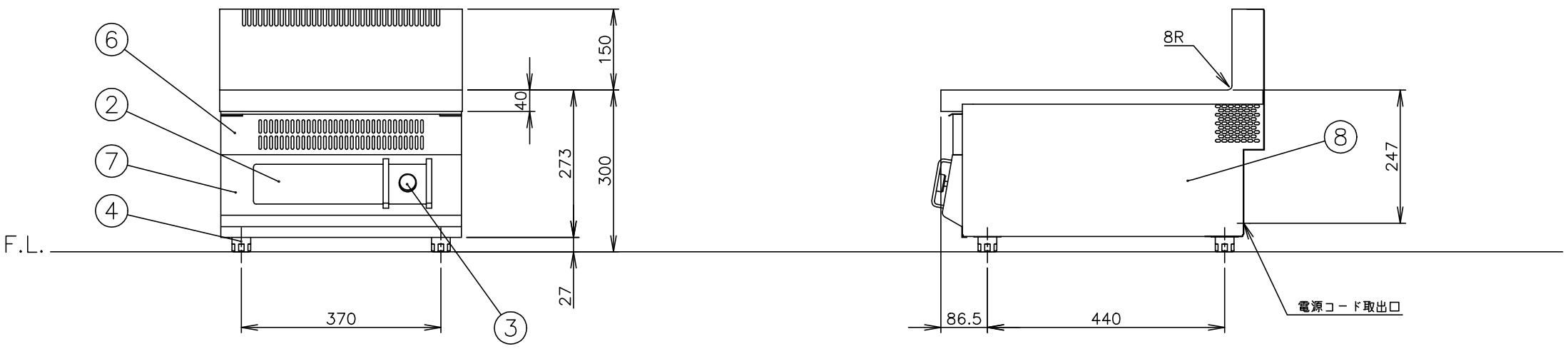

株式会社コメットカトウ	現場名	名称	電磁調理器	縮尺 1/10	変更記事	コード	整理No.
		型式	CI−46−ロC	日付 2012/8/22	担当 堀田		図面番号 03EACI−46−C