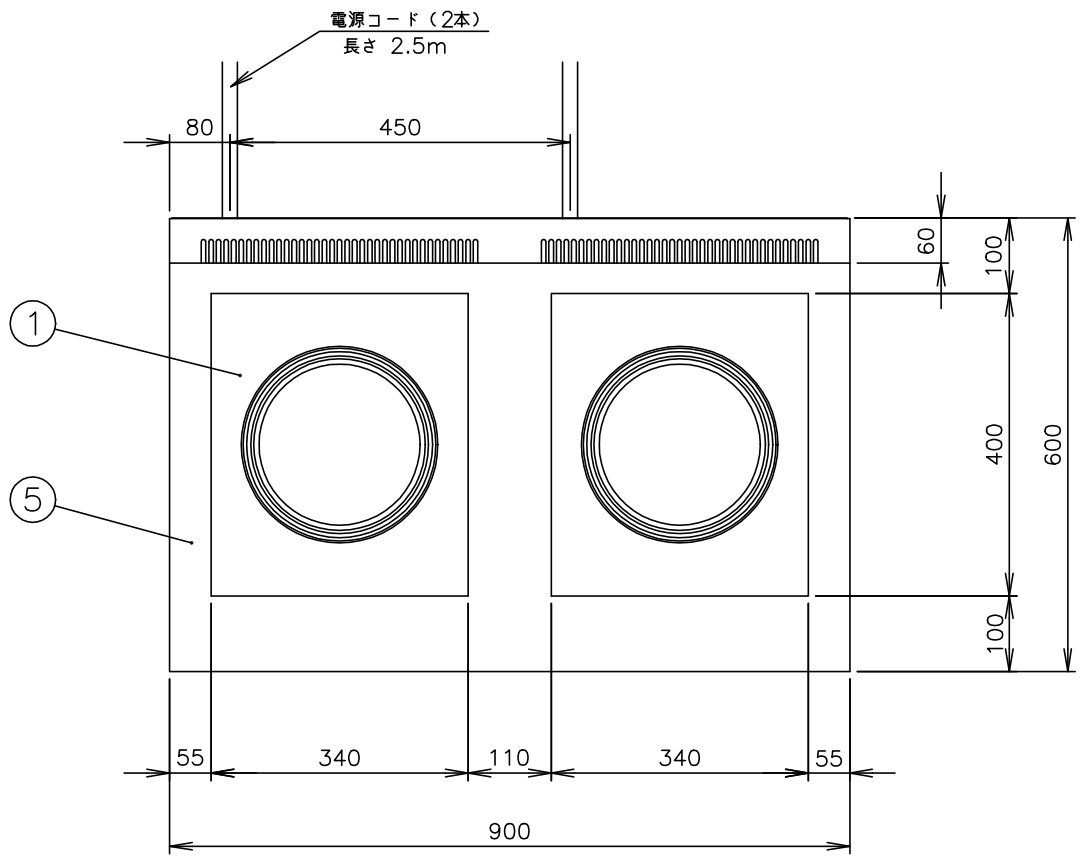

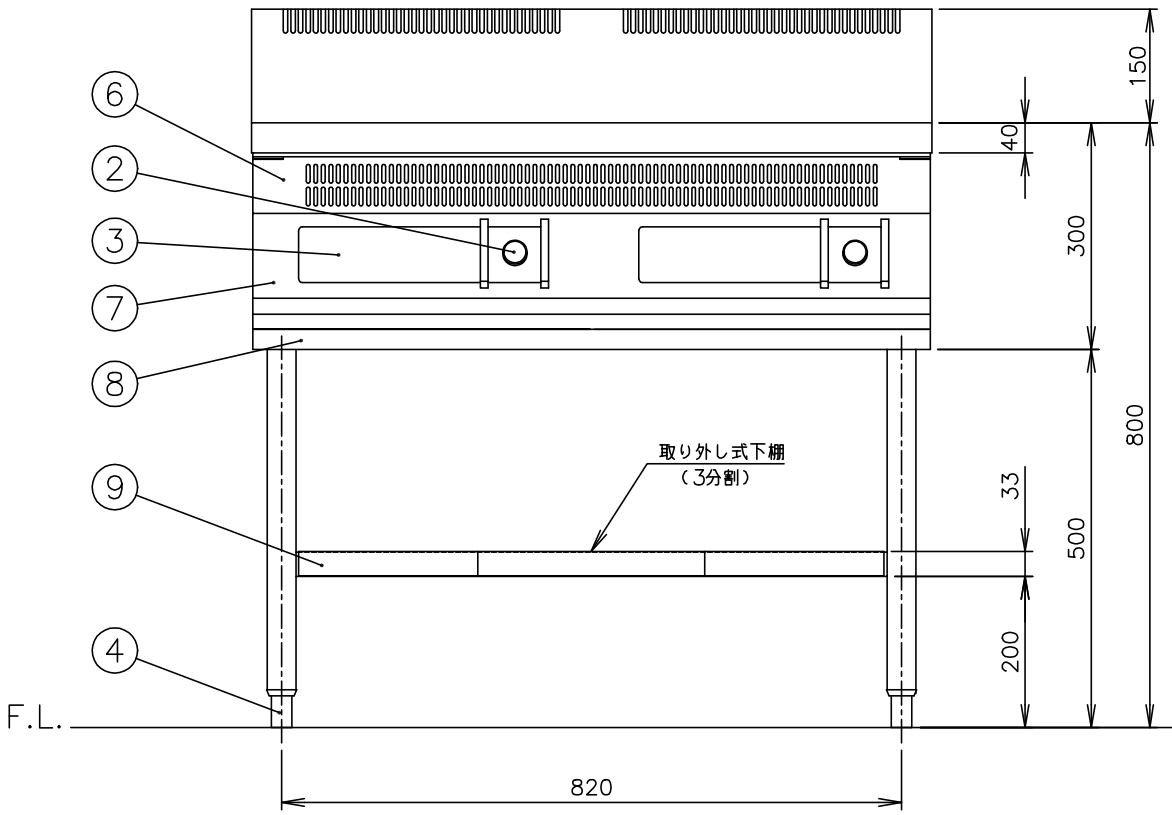

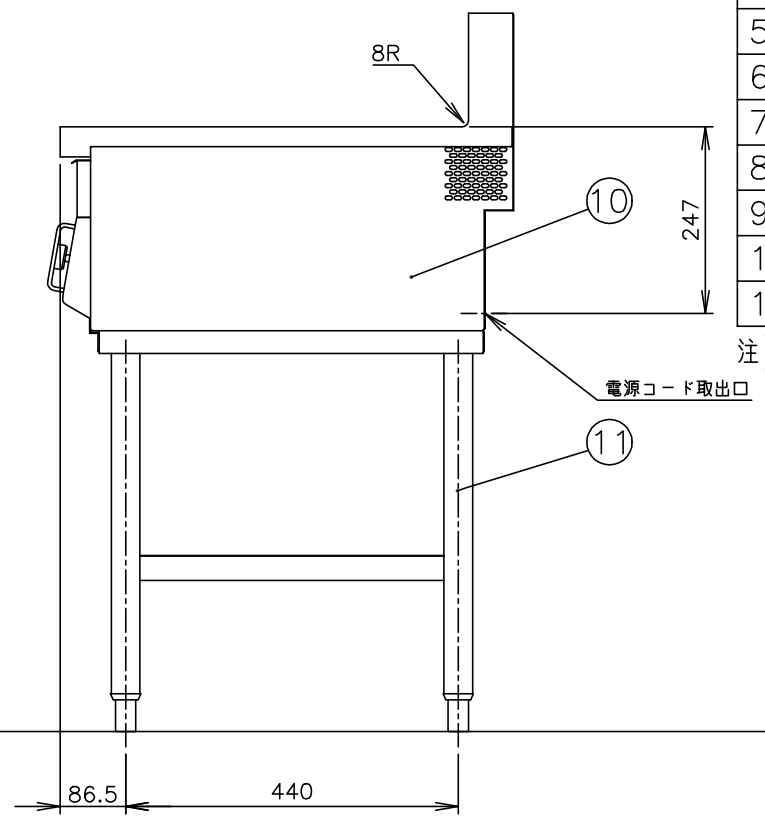

メーカー名		（株）コメットカトウ		
製品名		電磁調理器		
型式		CI−96−□□T		
外形寸法		幅900×奥行600×高さ800mm		
	＜製品仕様＞			
	型　式　名	電気消費量	使用電源	ブレーカ容量
	CI−96−66T	12kW	3相　200V	30A×2
	CI−96−65T・56T	11kW	3相　200V	20A・30A×1
	CI−96−55T	10kW	3相　200V	20A×2
	CI−96−63T・36T	9kW	3相　200V	20A・30A×1
	CI−96−53T・35T	8kW	3相　200V	20A×2
	CI−96−33T	6kW	3相　200V	20A×2
	重　　量	63kg		
	安全装置	空焚き防止		
		小物検知機能		
	＜　装　備　＞			
No	品　　名	材　　質	備　　考	
1	トッププレート	セラミック	t5×340×400	
2	出力調整つまみ			
3	操作パネル	ポリエステル		
4	調 節 脚	SUS304他		
	＜ 各部の材質 ＞			
5	甲　　板	SUS430　t1.5	No.4	
6	フィルターカバー	SUS430　t1.0	No.4	
7	前化粧板	SUS430　t1.0	No.4	
8	脚　　台	SUS430　t1.5	No.4	
9	下　　棚	SUS430　t0.8		
10	横　　板	SUS430　t1.5		
11	脚パイプ	SUS430T φ38×t1.2		

注）1.SCALEは1/10。（この用紙サイズがA3の場合の尺度です。）
2.仕様及び外観を改良のため、予告なく変更することがあります。
3.機器を設置する際は、周囲の壁・柱・天井・床が不燃構造であることを確認のうえ、設置して下さい。

株式会社コメットカトウ	現場名	名称	電磁調理器	縮尺 1/10	変更記事	コード	整理No.
		型式	CI−96−□□T	日付 2012/8/22	担当 堀田		図面番号 03EACI−96−T