No	品　　名	材　　質	備　　考
1	ごとく(小)	鋳　鉄	塗装240×300
2	しる受(小)	SUS410　t0.4	
3	φ100一重バーナ	鋳　鉄	4,000kcal/h
4	ごとく(大)	鋳　鉄	塗装330×400
5	しる受(大)	SUS410　t0.4	
6	φ180二重バーナ	鋳　鉄	12,000kcal/h
7	トップバーナコックツマミ	66ナイロン	
8	調 節 脚	SUS304　他	
	< 各部の材質 >		
9	バックガード	SUS430　t1.2	No.4
10	前トップ板	SUS430　t1.5	No.4
11	前化粧板	SUS430　t0.8	No.4
12	油　受	SUS430　t0.6	化粧SUS430 No.4
13	横　板	SUS430　t0.8	No.4
14	後　板	SUS430　t1.0	

製品名	ガスカウンター	
型式	DX2-12755TB-C	
外形寸法	幅1200×奥行750×高さ300mm	
<設置工事>		
ガス接続	20A	
<製品仕様>		
ガス消費量	13Aガス 51.2kW	44,000kcal/h
	LPガス 51.2kW	3.67kg/h
重　　量	120ｋｇ	

注) 1.SCALEは1/10.(この用紙サイズがA3の場合の尺度です.)
2.仕様及び外観を改良のため、予告なく変更することがあります.

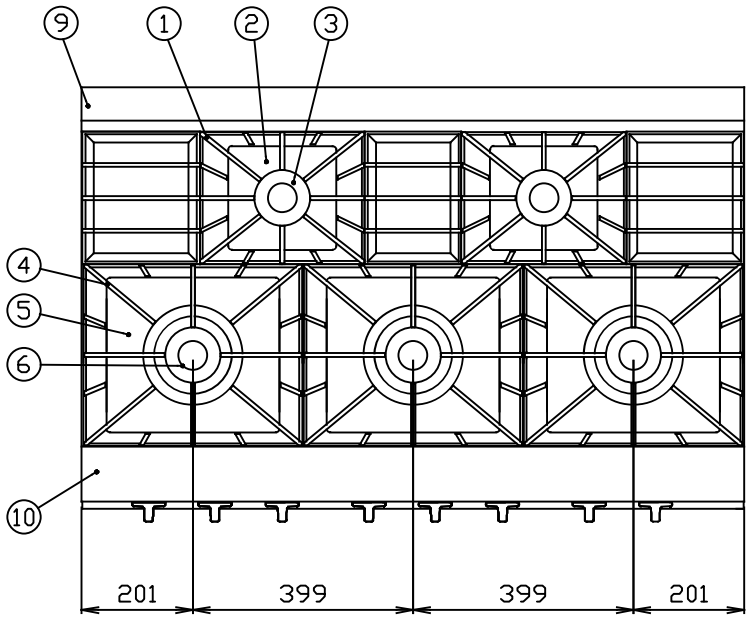

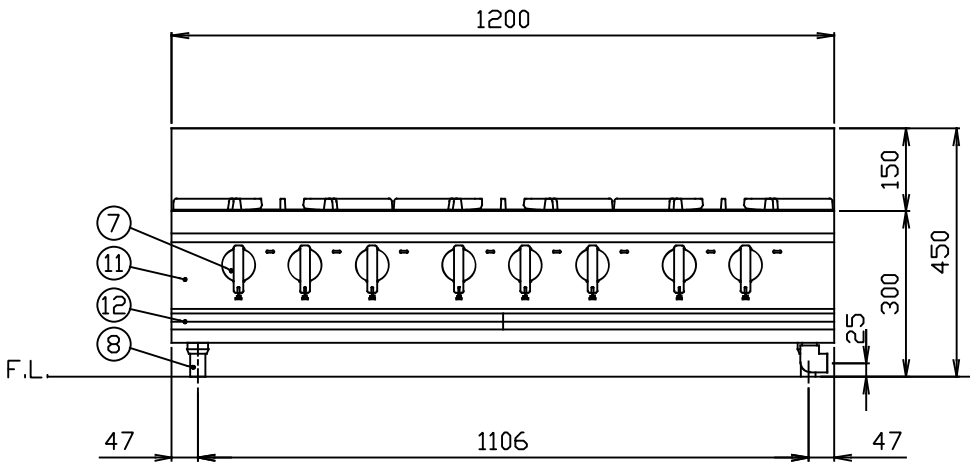

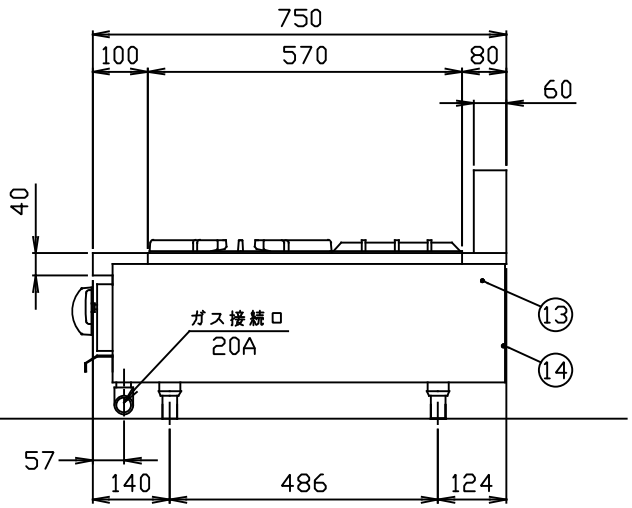

株式会社コメットカトウ	現場名	名称 ガスカウンター	縮尺 1/10	変更記事	コード	整理No.
		型式 DX2-12755TB-C	日付 2015/7/28 2	ガス接続位置修正② 担当 堀田	10005580	図面番号 05ADX2-12755TBC