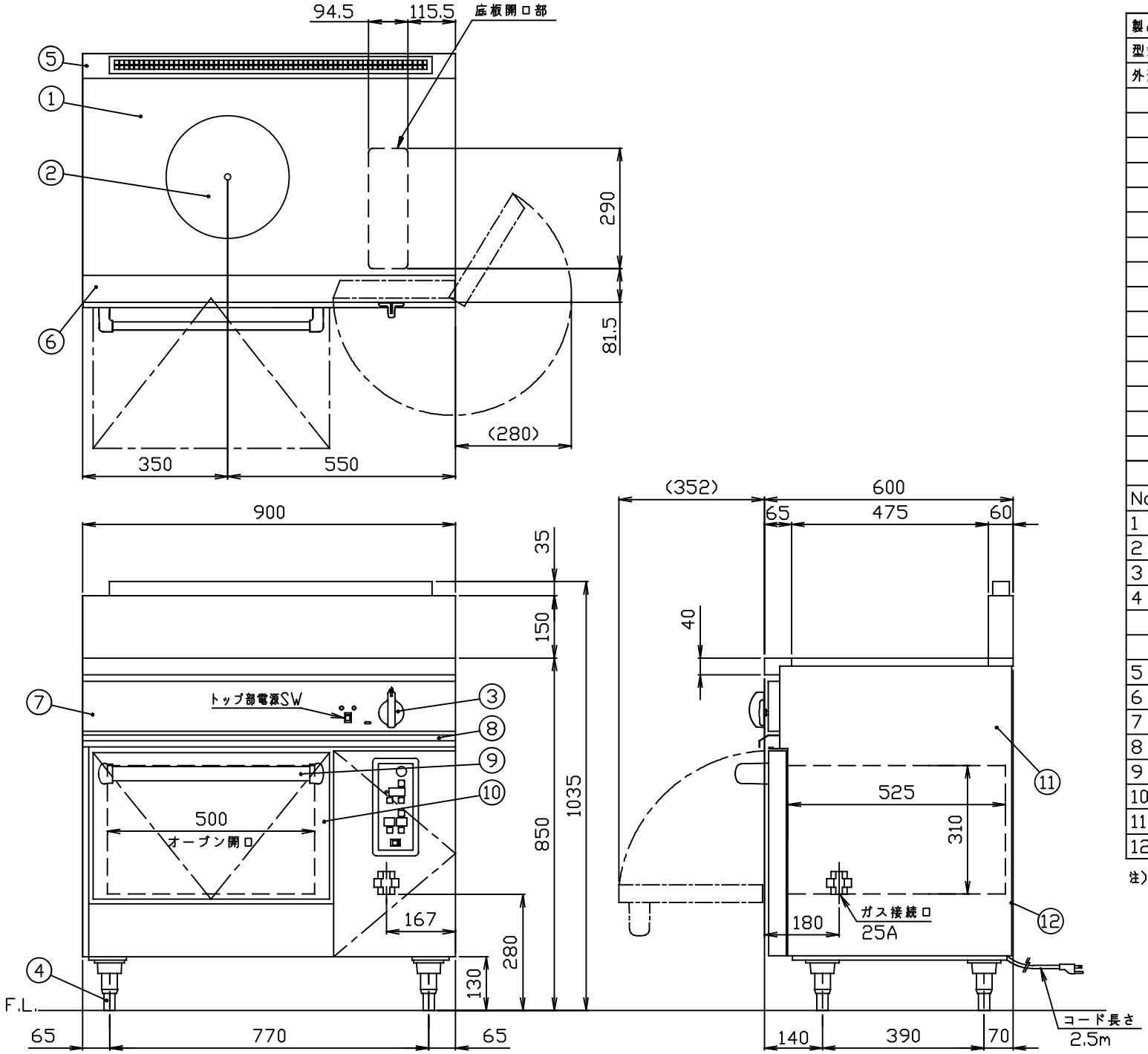

製品名		ヒートトップガスレンジ	
型式		DXAH2-960	
外形寸法		幅900×奥行600×高さ850mm	
	＜設置工事＞		
	ガス接続	25A	
	＜製品仕様＞		
	ガス消費量	13Aガス 18.0kW	15,500kcal/h
		LPガス 18.0kW	1.29kg/h
	電気接続	AC100V	コンセント形状
	電気消費量	55W	
	重　　量		
	棚	3段×85ミリピッチ	
	安全装置	立消え安全装置(フレームロッド式)	オーブン部及びトップ部
		過熱防止装置(バイメタル式)	オーブン部
	＜　付属品　＞		
	テンパン	1枚	438×322×25
	オーブン金網	1枚	490×510
	蛇の目取外し棒	1本	
	＜　装　備　＞		
No	品　　名	材　　質	備　　考
1	ヒートトッププレート	SS400	
2	蛇の目	SS400	9,000kcal/h
3	トップバーナコックツマミ	66ナイロン	
4	調節脚	SUS304　他	
	オーブンバーナ	鋳鉄	6,500kcal/h
	＜　各部の材質　＞		
5	バックガード	SUS430　t1.2	No.4
6	前トップ板	SUS430　t1.5	No.4
7	前化粧板	SUS430　t0.8	No.4
8	油　受	SUS430　t0.6	化粧SUS430 No.4
9	ドアハンドル	ICS構円パイプ35x19	
10	ドア化粧	SUS430　t0.8	No.4
11	横　板	SUS430　t0.8	No.4
12	後　板	溶融アルミニウムめっき鋼板　t1.0	

注）1.SCALEは1/10.（この用紙サイズがA3の場合の尺度です。）
2.仕様及び外観を改良のため、予告なく変更することがあります。

株式会社コメットカトウ	現場名	名称 ヒートトップガスレンジ	縮尺 1/10	変更記事	コード	整理No. 図面番号
		型式 DXAH2-960	日付 2014/11/25	担当 堀田	10007330	05ADXAH2-960