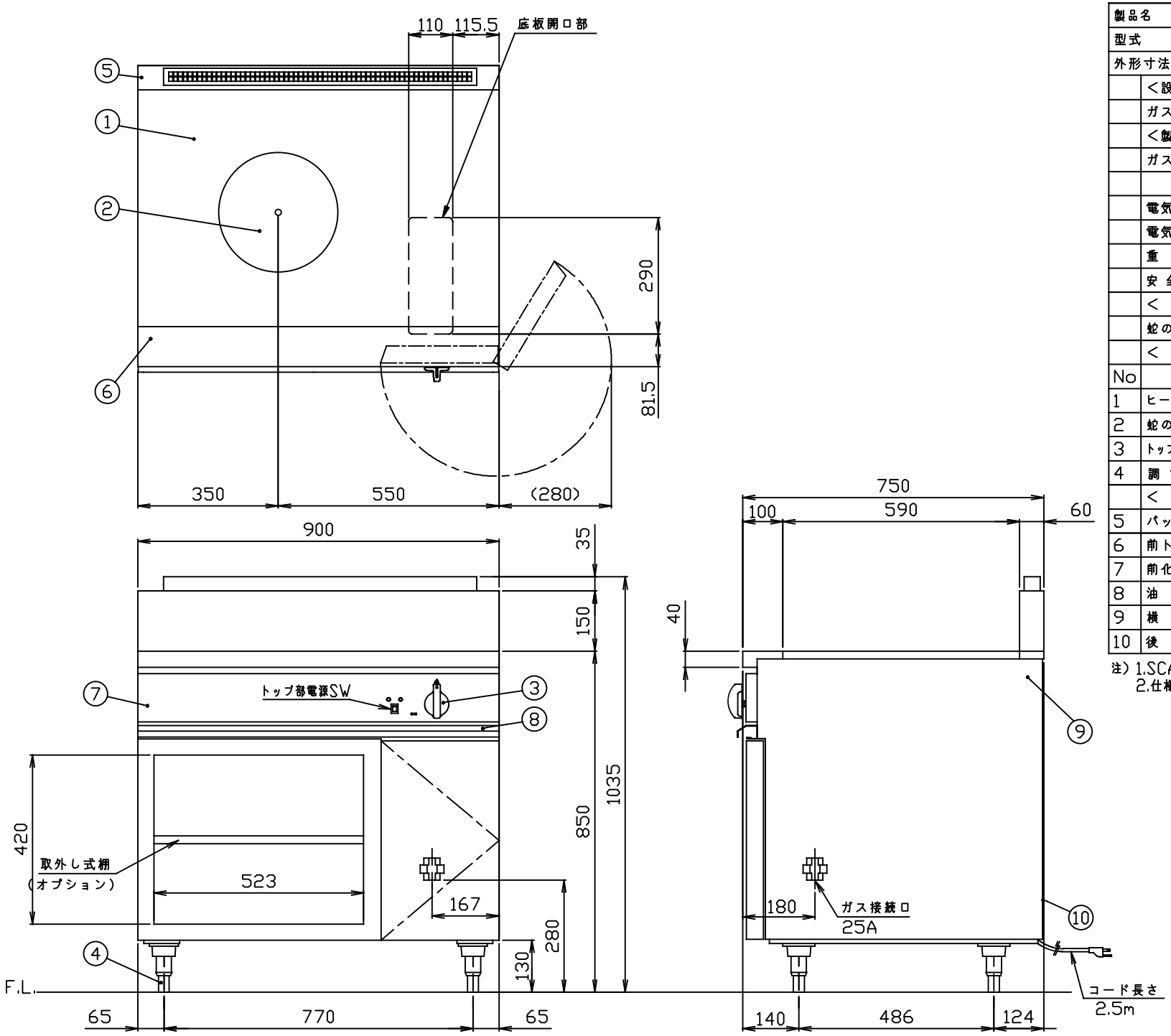

製品名		ヒートトップガスキャビネット	
型式		DXAH2-975M	
外形寸法		幅900×奥行750×高さ850mm	
	<設置工事>		
	ガス接続	25A	
	<製品仕様>		
	ガス消費量	13Aガス 10.5kW	9,000kcal/h
		LPガス 10.5kW	0.75kg/h
	電気接続	AC100V	コンセント形状
	電気消費量	35W	
	重　量	170kg	
	安全装置	立消え安全装置(フレーAロッド式)	
	< 付属品 >		
	蛇の目取外し棒	1本	
	< 装備 >		
No	品　名	材　質	備　考
1	ヒートトッププレート	SS400	
2	蛇の目	SS400	9,000kcal/h
3	トップバーナコックツマミ	66ナイロン	
4	調節脚	SUS304 他	
	< 各部の材質 >		
5	バックガード	SUS430 t1.2	No.4
6	前トップ板	SUS430 t1.5	No.4
7	前化粧板	SUS430 t0.8	No.4
8	油受	SUS430 t0.6	化粧SUS430 No.4
9	横板	SUS430 t0.8	No.4
10	後板	溶融アルミニウムめっき鋼板 t1.0	

注) 1.SCALEは1/10.(この用紙サイズがA3の場合の尺度です。)
2.仕様及び外観を改良のため、予告なく変更することがあります。

株式会社コメットカトウ	現場名	名称 ヒートトップガスキャビネット	縮尺 1/10	変更記事	コード	整理No. 図面番号
		型式 DXAH2-975M	日付 2013/5/20	担当 堀田	10004450	05ADXAH2-975M