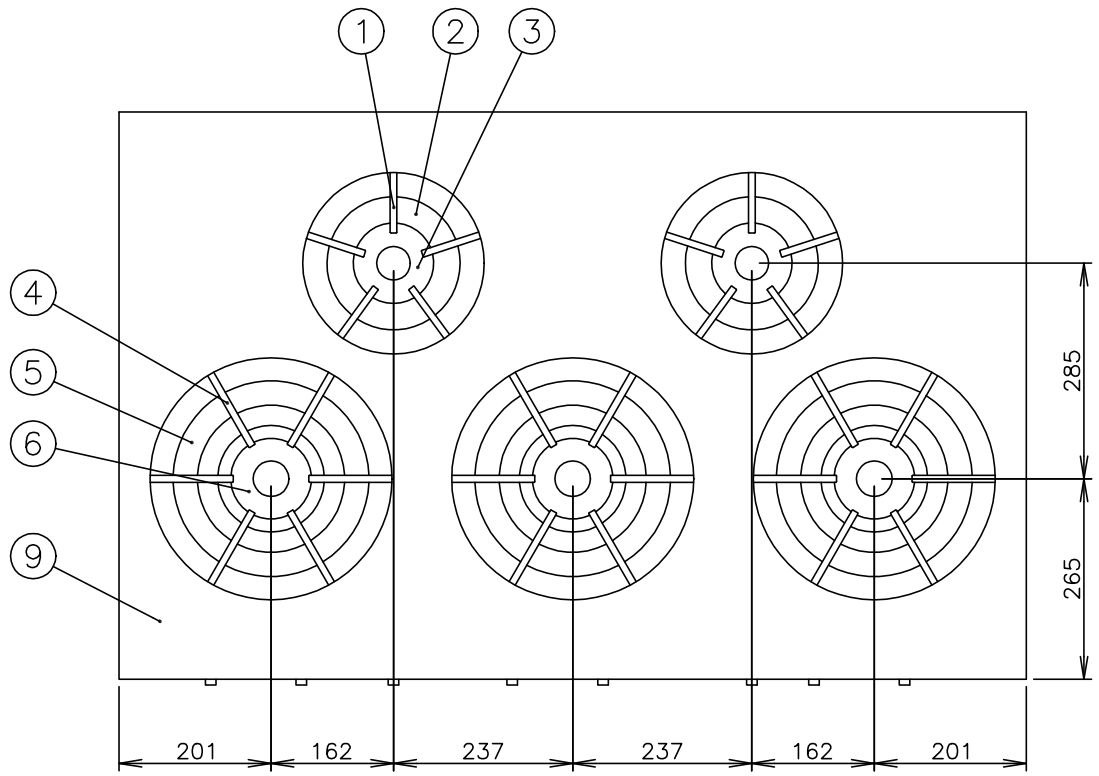

メーカー名		（株）コメットカトウ	
製品名		ＸＹガステーブル（ステンレス甲板）	
型式		ＸＹＳ－12755Ｔ－Ｃ（カウンター仕様）	
外形寸法		幅1200×奥行750×高さ250mm	
	＜設置工事＞		
	ガス接続	２０Ａ	
	＜製品仕様＞		
	ガス消費量	13Aガス 66.3kW	57,000kcal/h
		LPガス 63.6kW	4.54kg/h
	重　　量	７０ｋｇ	
	＜ 装　備 ＞		
No	品　　名	材　　質	備　　考
1	φ２３５丸ゴトク	ＦＣ１５０	
2	しる受（小）	SUS430 t0.4	２Ｂ
3	φ１００一重バーナ	ＦＣ１５０	6,000kcal/h(13Aガス)
4	φ３２０丸ゴトク	ＦＣ１５０	
5	しる受（大）	SUS430 t0.4	２Ｂ
6	φ１８０二重バーナ	ＦＣ１５０	15,000kcal/h(13Aガス)
7	ﾄｯﾌﾟﾊﾞｰﾅｺｯｸﾂﾏﾐ	フェノール樹脂	
8	調 節 脚	ＳＵＳ３０４ 他	
	＜各部の材質＞		
9	甲　　板	SUS430 t2.0	Ｎｏ．４
10	前化粧板	SUS430 t0.8	Ｎｏ．４
11	油　　受	SUS430 t0.6	化粧SUS430 No.4
12	横　　板	SUS430 t0.8	Ｎｏ．４

注）1.SCALEは1/10。（この用紙サイズがA3の場合の尺度です。）
2.仕様及び外観を改良のため、予告なく変更することがあります。
3.ガス機器を設置する際は可燃構造壁から側面20cm以上、背面15cm以上、上面100cm以上の離隔距離を確保し、床は不燃構造として下さい。

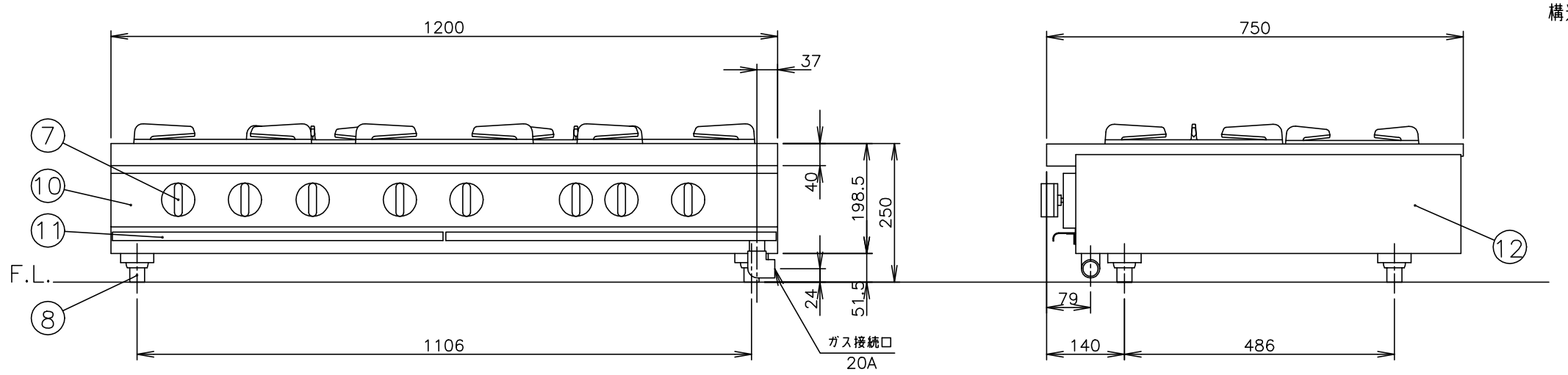

株式会社コメットカトウ	現場名	名称 ＸＹガステーブル（ステンレス甲板）	縮尺 1/10	変更記事	コード
		型式 ＸＹＳ－12755Ｔ－Ｃ（カウンター仕様）	日付 2013/9/1	担当 堀田	10271910

整理No.
図面番号
05AXYS-12755TC