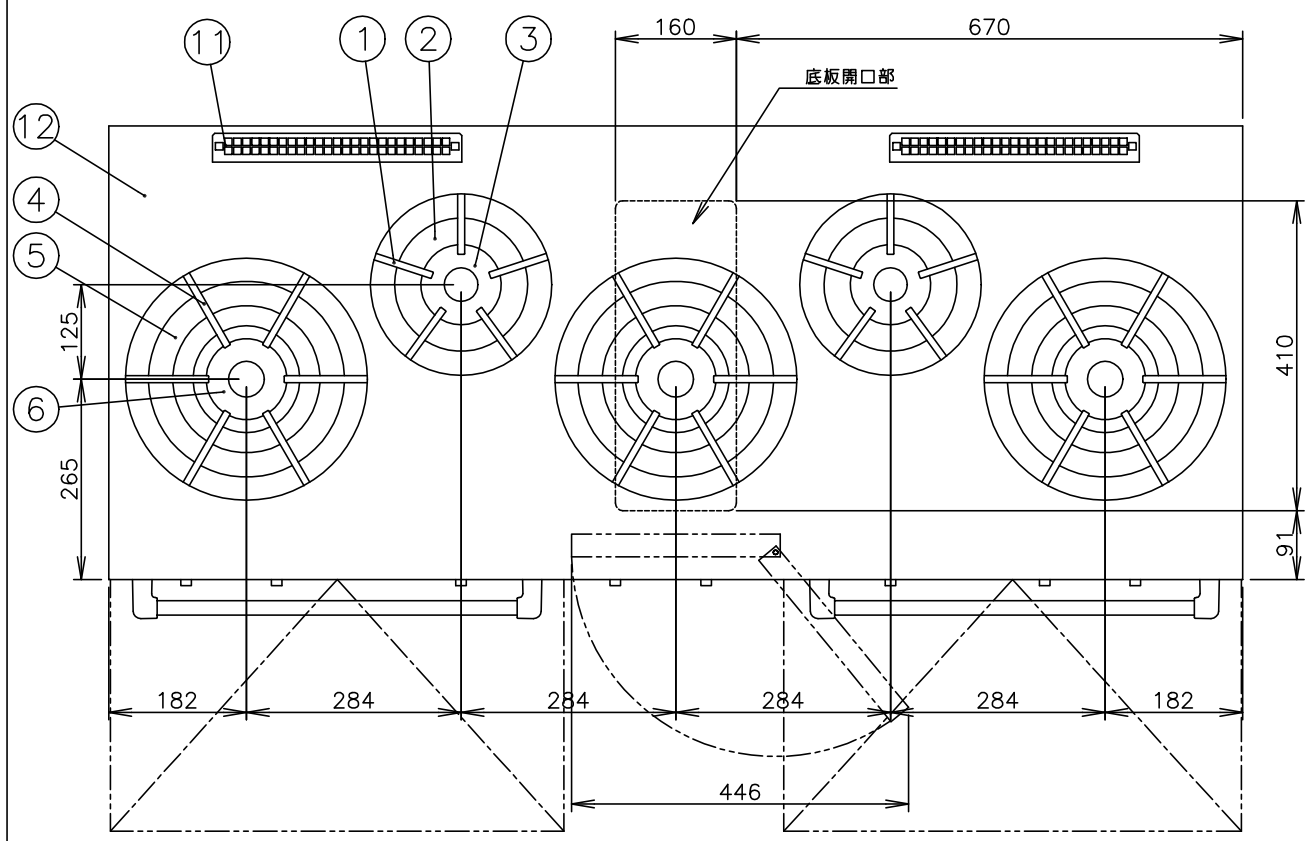

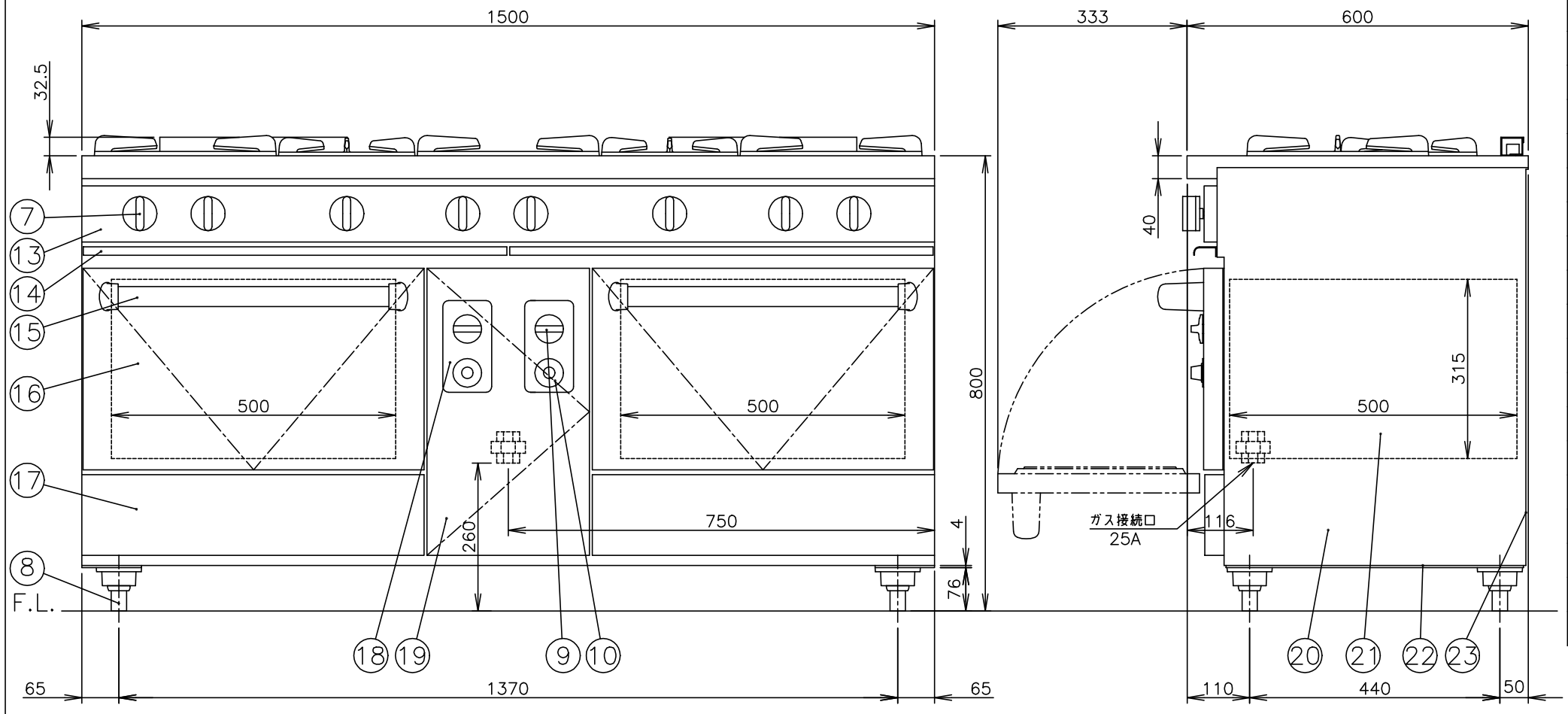

メーカー名		（株）コメットカトウ	
製品名		ＸＹガスレンジ（ステンレス甲板）	
型式		ＸＹＳ－1560	
外形寸法		幅1500×奥行600×高さ800mm	
	＜設置工事＞		
	ガス接続	２５Ａ	
	＜製品仕様＞		
	ガス消費量	13Aｶﾞｽ 66.3kW	57,000kcal/h
		LPｶﾞｽ 66.3kW	4.74kg/h
	重　　量	１９７ｋｇ	
	＜ 付属品 ＞		
	テンパン	２　枚	t1.2x430x340x40
	オーブン金網	２　枚	４８８×５００
	＜ 装　備 ＞		
No	品　　名	材　　質	備　　考
1	φ２３５丸ゴトク	ＦＣ１５０	
2	しる受（小）	SUS430　t0.4	２Ｂ
3	φ１００一重バーナ	ＦＣ１５０	4,000kcal/h(13Aｶﾞｽ)
4	φ３２０丸ゴトク	ＦＣ１５０	
5	しる受（大）	SUS430　t0.4	２Ｂ
6	φ１８０二重バーナ	ＦＣ１５０	12,000kcal/h(13Aｶﾞｽ)
7	ﾄｯﾌﾟﾊﾞｰﾅｺｯｸﾂﾏﾐ	フェノール樹脂	
8	調 節 脚	ＳＵＳ３０４ 他	脚ベース ＦＣ150
9	オーブンコックツマミ		
10	オーブンサーモツマミ		
	＜各部の材質＞		
11	排気筒カバー	SUS430　t0.8	Ｎｏ．４
12	甲　　板	SUS430　t2.0	Ｎｏ．４
13	前化粧板	SUS430　t0.8	Ｎｏ．４
14	油　　受	SUS430　t0.6	化粧SUS430 No.4
15	ドアハンドル	ICS楕円ﾊﾟｲﾌﾟ35x19	
16	ドア化粧板	SUS430　t0.8	Ｎｏ．４
17	下化粧板	SUS430　t0.8	Ｎｏ．４
18	オーブン操作板	SUS430　t0.8	Ｎｏ．４
19	配 管 扉	SUS430　t0.8	Ｎｏ．４
20	横　　板	SUS430　t0.8	Ｎｏ．４
21	オーブン庫内壁	SUS430　t0.8	
22	底　　板	SUS430　t1.2	
23	後　　板	溶融ｱﾙﾐﾆｳﾑめっき鋼板 t1.0	

注）1.SCALEは1/10。（この用紙サイズがA3の場合の尺度です。）
2.仕様及び外観を改良のため、予告なく変更することがあります。

株式会社コメットカトウ	現場名	名称 ＸＹガスレンジ（ステンレス甲板）	縮尺 1/10	変更記事	コード	整理No. 図面番号
		型式 ＸＹＳ－1560	日付 2012/10/25	担当 堀田	10270400	05AXYS-1560