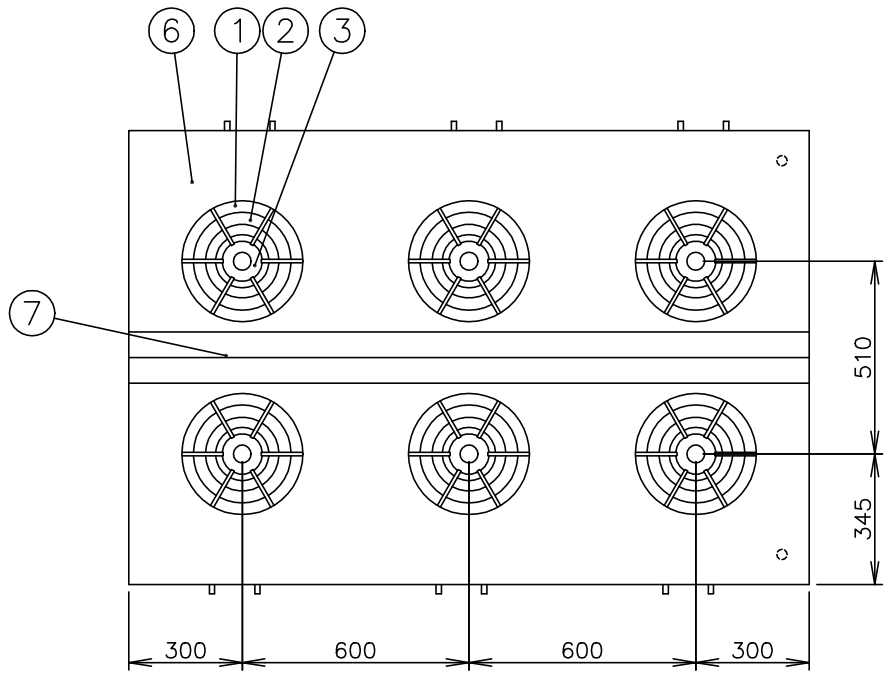

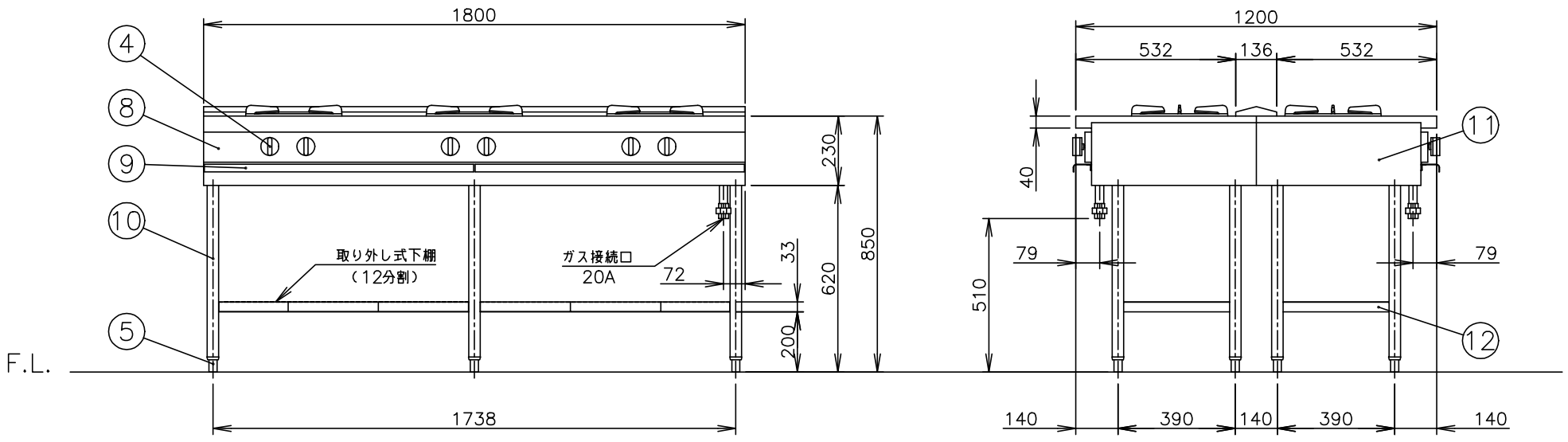

メーカー名		（株）コメットカトウ	
製品名		両面XYSガステーブル	
型式		XYS−18126T	
外形寸法		幅1800×奥行1200×高さ850mm	
	＜設置工事＞		
	ガス接続	20A×２	
	＜製品仕様＞		
	ガス消費量	13Aガス 105kW	90,300kcal/h
		LPガス 101kW	7.20kg/h
	重　　量	200kg	
	＜　装　備　＞		
No	品　　名	材　　質	備　　考
1	φ320丸ごとく	FC150	
2	しる受け（大）	SUS410 t0.4	2B
3	φ１８０二重バーナ	FC150	15,000kcal/h（13Aガス）
4	トップバーナコックツマミ	フェノール樹脂	
5	調 節 脚	SUS304他	
	＜ 各部の材質 ＞		
6	甲板	SUS430 t2.0	No.4
7	中央トップ板	SUS430 t1.5	No.4
8	前化粧板	SUS430 t0.8	No.4
9	油　　受	SUS430 t0.6	化粧SUS430 No.4
10	脚パイプ	SUS430T φ38	
11	横　　板	SUS430 t0.8	No.4
12	下　　棚	SUS430 t0.8	

注）1.SCALEは1/20。（この用紙サイズがA3の場合の尺度です。）
2.仕様及び外観を改良のため、予告なく変更することがあります。
3.ガス機器を設置する際は可燃構造壁から側面20cm以上、背面15cm以上、上面100cm以上の離隔距離を確保し、床は不燃構造として下さい。

※前後分割して出荷されます。

株式会社コメットカトウ	現場名	名称	両面XYSガステーブル	縮尺 1/20	変更記事	コード	整理No. 図面番号
		型式	XYS−18126T	日付 2013/9/1	担当　堀田	10227080	05AXYS−18126T