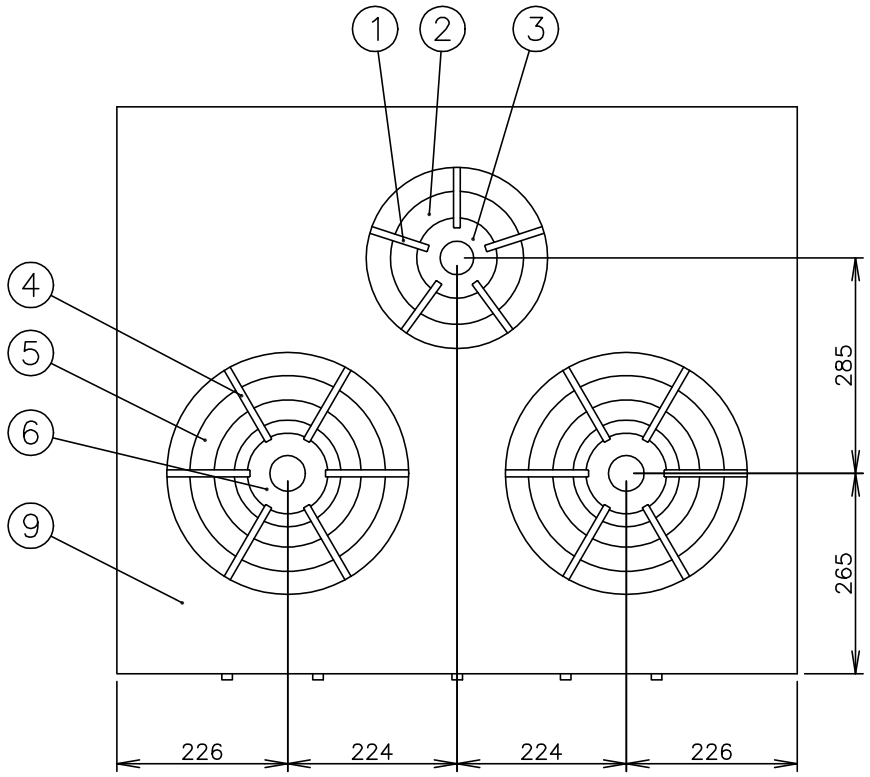

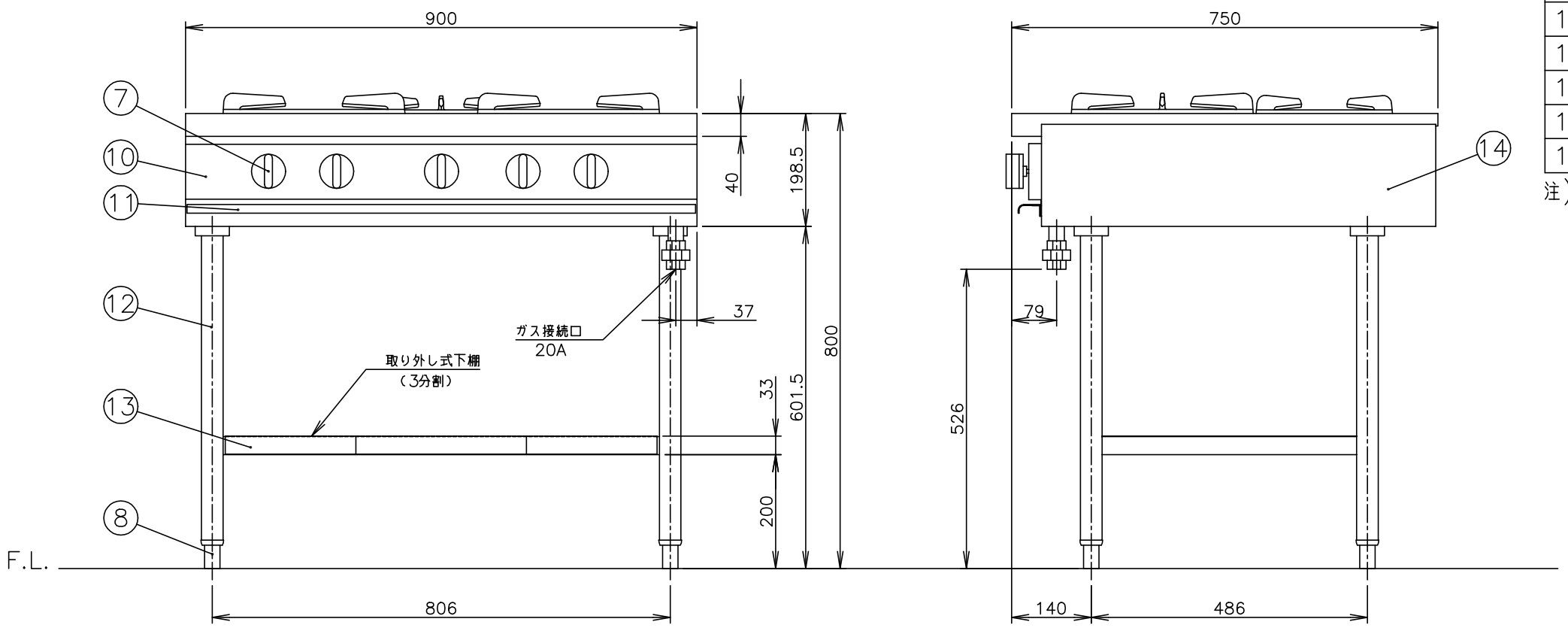

メーカー名		（株）コメットカトウ	
製品名		ＸＹガステーブル（ステンレス甲板）	
型式		ＸＹＳ－975T	
外形寸法		幅900×奥行750×高さ800mm	
	＜設置工事＞		
	ガス接続	２０Ａ	
	＜製品仕様＞		
	ガス消費量	13Aガス 41.9kW	36,000kcal/h
		LPガス 40.2kW	2.87kg/h
	重　　量	７１ｋｇ	
	＜ 装　備 ＞		
No	品　　名	材　　質	備　　考
1	φ２３５丸ゴトク	ＦＣ１５０	
2	しる受（小）	SUS430 t0.4	２Ｂ
3	φ１００一重バーナ	ＦＣ１５０	6,000kcal/h(13Aガス)
4	φ３２０丸ゴトク	ＦＣ１５０	
5	しる受（大）	SUS430 t0.4	２Ｂ
6	φ１８０二重バーナ	ＦＣ１５０	15,000kcal/h(13Aガス)
7	トップバーナコックツマミ	フェノール樹脂	
8	調 節 脚	SUS３０４ 他	
	＜各部の材質＞		
9	甲　　板	SUS430 t2.0	No.４
10	前化粧板	SUS430 t0.8	No.４
11	油　　受	SUS430 t0.6	化粧SUS430 No.4
12	脚パイプ	SUS430T φ38	
13	下　　棚	SUS430 t0.8	
14	横　　板	SUS430 t0.8	No.４

注）1.SCALEは1/10。（この用紙サイズがA3の場合の尺度です。）
2.仕様及び外観を改良のため、予告なく変更することがあります。

株式会社コメットカトウ	現場名	名称 ＸＹガステーブル（ステンレス甲板）	縮尺 1/10	変更記事	コード	整理No.
		型式 ＸＹＳ－975T	日付 2012/10/25	担当 堀田	10271700	図面番号 05AXYS-975T