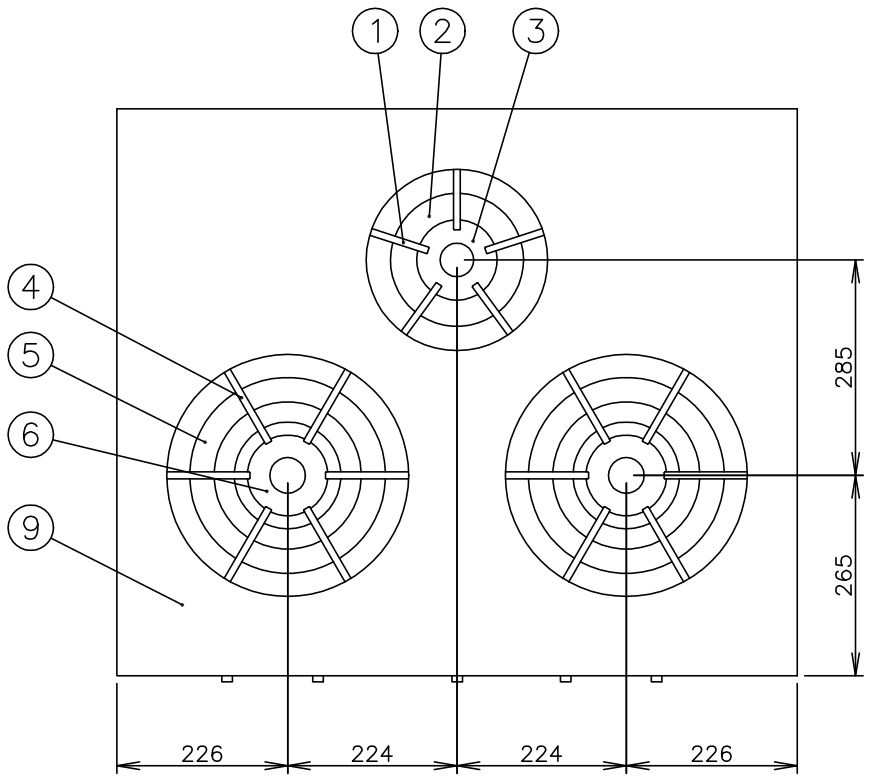


| | | | |
|---|---|---|---|
| メーカー名 | | （株）コメットカトウ | |
| 製品名 | | ＸＹガステーブル（ステンレス甲板） | |
| 型式 | | ＸＹＳ－975Ｔ－Ｃ（カウンター仕様） | |
| 外形寸法 | | 幅900×奥行750×高さ250mm | |
| | ＜設置工事＞ | | |
| | ガス接続 | ２０Ａ | |
| | ＜製品仕様＞ | | |
| | ガス消費量 | 13Aガス 41.9kW | 36,000kcal/h |
| | | LPガス 40.2kW | 2.87kg/h |
| | 重　　量 | ５４ｋｇ | |
| | ＜ 装　備 ＞ | | |
| No | 品　　名 | 材　　質 | 備　　考 |
| 1 | φ２３５丸ゴトク | ＦＣ１５０ | |
| 2 | しる受（小） | SUS430 t0.4 | ２Ｂ |
| 3 | φ１００一重バーナ | ＦＣ１５０ | 6,000kcal/h(13Aガス) |
| 4 | φ３２０丸ゴトク | ＦＣ１５０ | |
| 5 | しる受（大） | SUS430 t0.4 | ２Ｂ |
| 6 | φ１８０二重バーナ | ＦＣ１５０ | 15,000kcal/h(13Aガス) |
| 7 | トップバーナコックツマミ | フェノール樹脂 | |
| 8 | 調 節 脚 | ＳＵＳ３０４ 他 | |
| | ＜各部の材質＞ | | |
| 9 | 甲　　板 | SUS430 t2.0 | Ｎｏ．４ |
| 10 | 前化粧板 | SUS430 t0.8 | Ｎｏ．４ |
| 11 | 油　　受 | SUS430 t0.6 | 化粧SUS430 No.4 |
| 12 | 横　　板 | SUS430 t0.8 | Ｎｏ．４ |

注）1.SCALEは1/10。（この用紙サイズがA3の場合の尺度です。）
2.仕様及び外観を改良のため、予告なく変更することがあります。
3.ガス機器を設置する際は可燃構造壁から側面20cm以上、背面15cm以上、上面100cm以上の離隔距離を確保し、床は不燃構造として下さい。

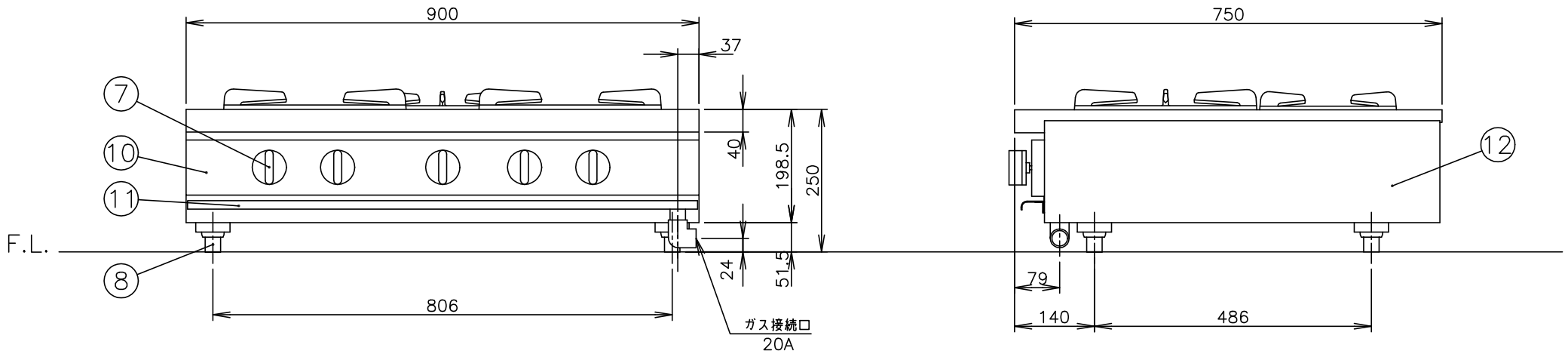


| | | | | | | |
|---|---|---|---|---|---|---|
| 株式会社コメットカトウ | 現場名 | 名称 ＸＹガステーブル（ステンレス甲板） | 縮尺 1/10 | 変更記事 | コード | 整理No. |
| | | 型式 ＸＹＳ－975Ｔ－Ｃ（カウンター仕様） | 日付 2013/9/1 | 担当 堀田 | 10271710 | 図面番号 05AXYS-975TC |