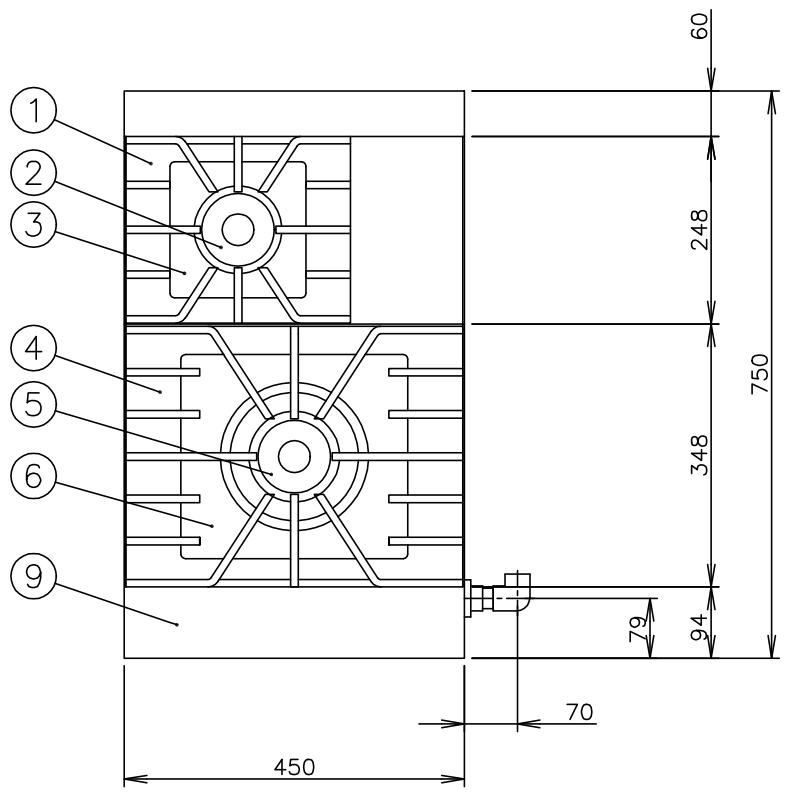

メーカー名		（株）コメットカトウ	
製品名		ミディアムデューティオープントップ	
型式		CMH−4575Y·A2	
外形寸法		幅450×奥行750×高さ300mm	
	＜設置工事＞		
	ガス接続	２０Ａ	
	＜製品仕様＞		
	ガス消費量	13Aガス 18.3kW	15,700kcal/h
		LPガス 17.9kW	1.28kg/h
	点火方式	圧電点火	
	重　量	５０ｋｇ	
	＜ 装　備 ＞		
No	品　名	材　質	備　考
1	ゴトク（小）	ＦＣ１５０	２９８×２４８
2	φ９６一重バーナ	ＦＣ１５０	4,200kcal/h(13Aガス)
3	しる受（小）	SUS410 t0.4	２Ｂ
4	ゴトク（大）	ＦＣ１５０	４４８×３４８
5	φ１７０二重バーナ	ＦＣ１５０	11,500kcal/h(13Aガス)
6	しる受（大）	SUS410 t0.4	２Ｂ
7	コックツマミ	フェノール樹脂	
8	調 節 脚	SUS304 他	
	＜ 各部の材質 ＞		
9	トップ板	SUS430 t1.2	Ｎｏ．４
10	バックガード	SUS430 t1.2	Ｎｏ．４
11	前化粧板	SUS430 t1.2	Ｎｏ．４
12	油　受	SUS430 t0.7~t0.8	
13	横　板	SUS430 t1.0	Ｎｏ．４

注）1.SCALEは1/10。(この用紙サイズがA3の場合の尺度です。)
2.仕様及び外観を改良のため、予告なく変更することがあります。

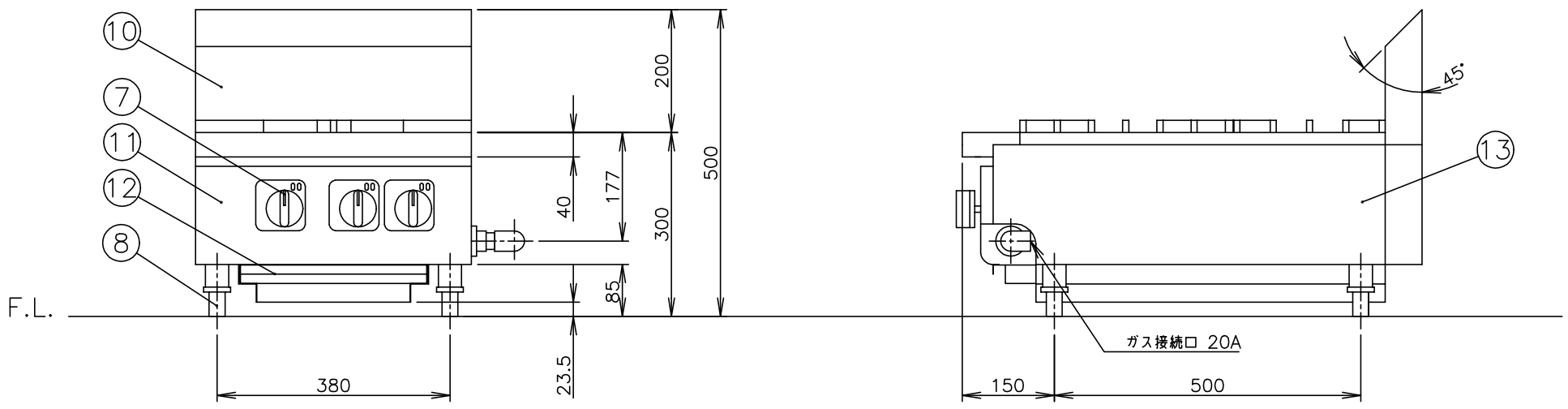

株式会社コメットカトウ	現場名	名称 ミディアムデューティーオープントップ	縮尺 1/10	変更記事	コード	整理No. 図面番号
		型式 CMH−4575Y・A2	日付 2012/8/8△	担当 堀田	11302300	07ACMH-4575YA2K