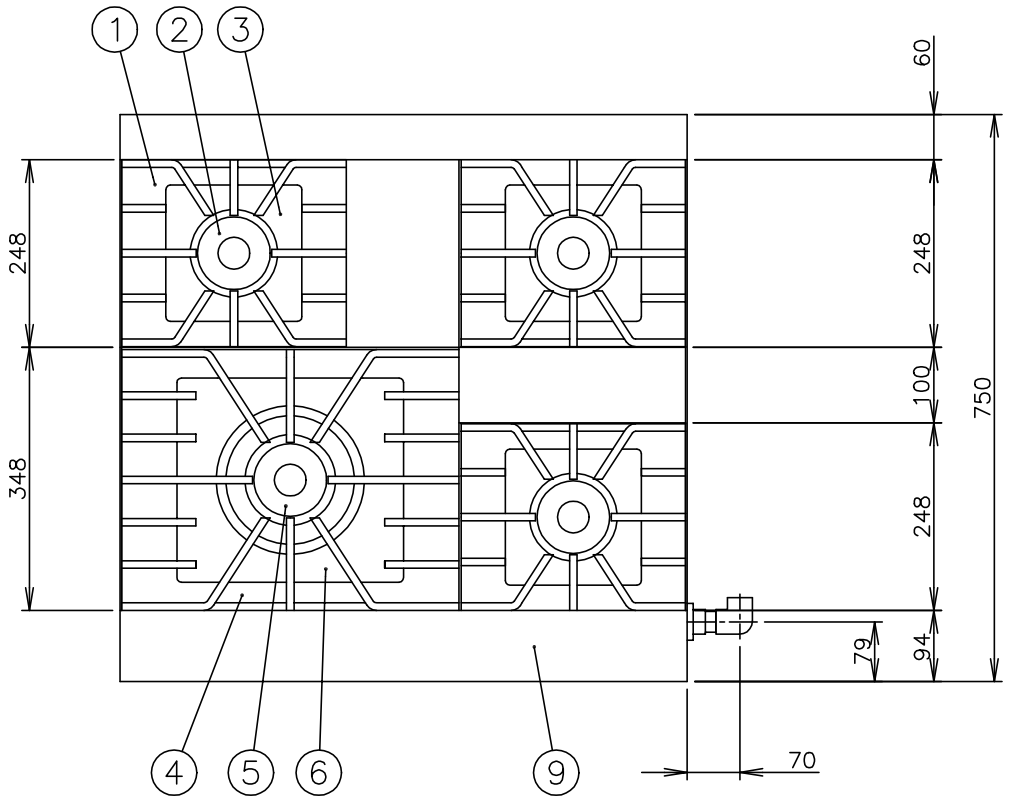

メーカー名		（株）コメットカトウ	
製品名		ミディアムデューティオープントップ	
型式		CMH−7575Y·D4	
外形寸法		幅750×奥行750×高さ300mm	
	＜設置工事＞		
	ガス接続	２　０　Ａ	
	＜製品仕様＞		
	ガス消費量	13Aｶﾞｽ 28.0kW	24,100kcal/h
		LPｶﾞｽ 26.9kW	１.９２ｋｇ／ｈ
	点火方式	圧電点火	
	重　　量	８３ｋｇ	
	＜　装　備　＞		
No	品　　名	材　　質	備　　考
1	ゴトク(小)	ＦＣ１５０	２９８×２４８
2	φ９６一重ﾊﾞｰﾅ	ＦＣ１５０	4,200kcal/h(13Aｶﾞｽ)
3	しる受(小)	SUS410　t0.4	２Ｂ
4	ゴトク(大)	ＦＣ１５０	４４８×３４８
5	φ１７０二重ﾊﾞｰﾅ	ＦＣ１５０	11,500kcal/h(13Aｶﾞｽ)
6	しる受(大)	SUS410　t0.4	２Ｂ
7	コックツマミ	ﾌｪﾉｰﾙ樹脂	
8	調　節　脚	ＳＵＳ３０４他	
	＜ 各部の材質 ＞		
9	トップ板	SUS430　t1.2	Ｎｏ．４
10	バックガード	SUS430　t1.2	Ｎｏ．４
11	油　　受	SUS430 t0.7~t0.8	
12	横　　板	SUS430　t1.0	Ｎｏ．４

注）1.SCALEは1/10。(この用紙サイズがA3の場合の尺度です。)
2.仕様及び外観を改良のため、予告なく変更することがあります。

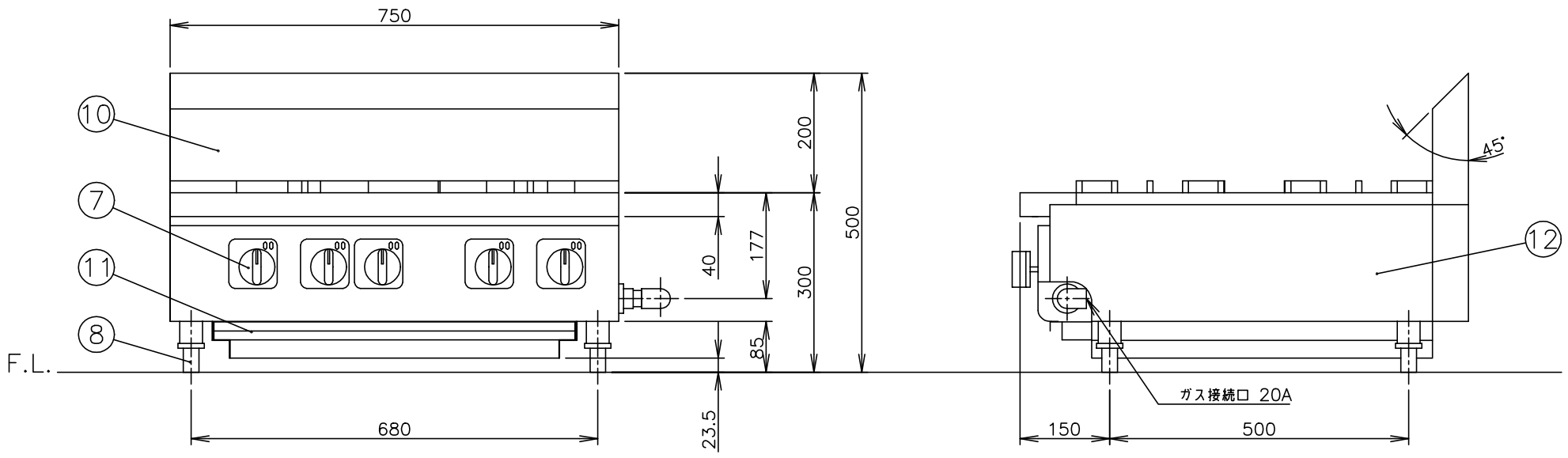

株式会社コメットカトウ	現場名	名称 ミディアムデューティオープントップ	縮尺 1/10	変更記事	コード	整理No. 図面番号
		型式 CMH−7575Y·D4	日付 2012/8/8△	担当 堀田	11303500	07ACMH-7575YD4K