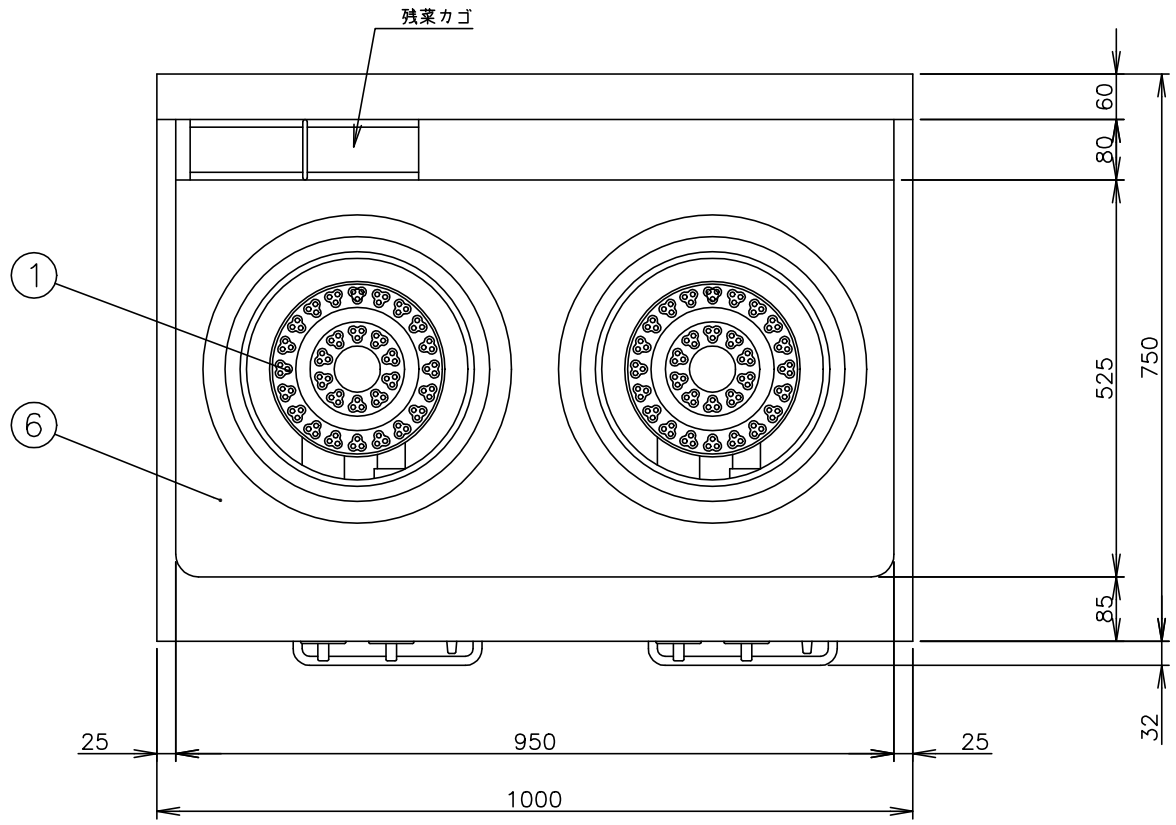

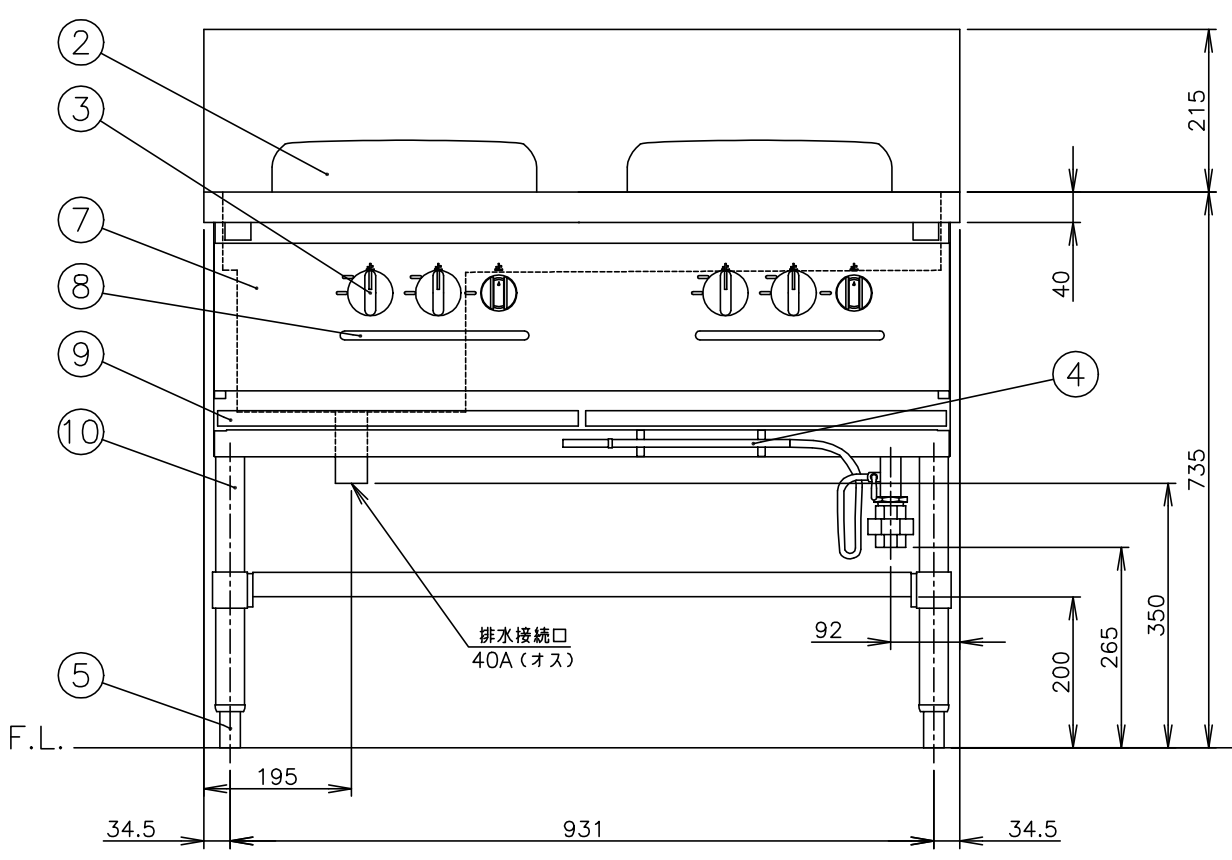

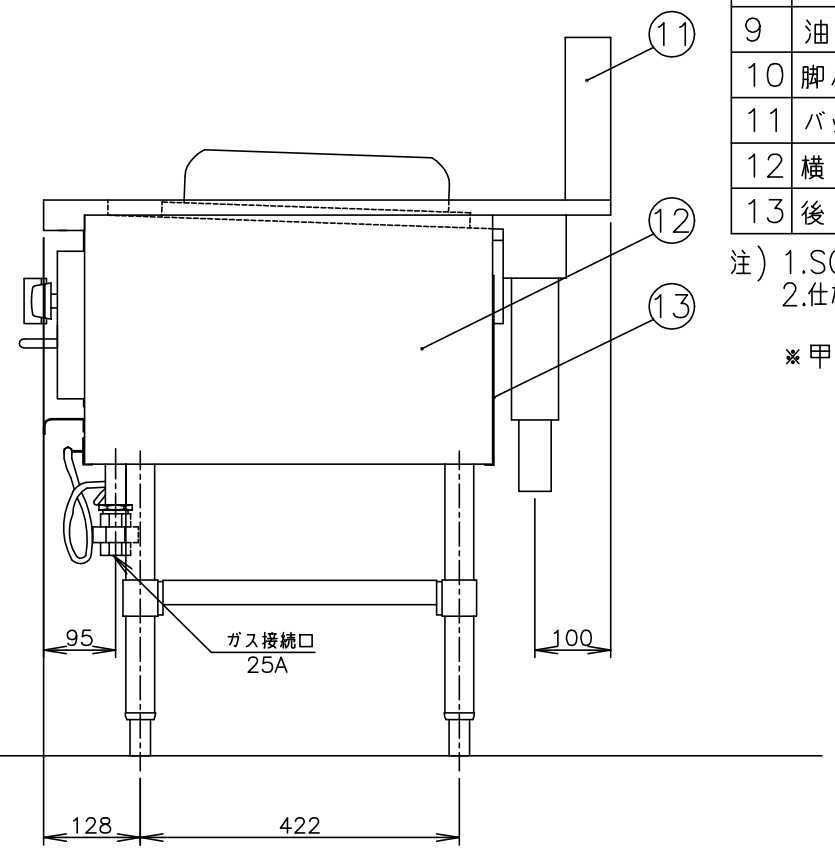

メーカー名		（株）コメットカトウ	
製品名		中華レンジ	
型式		CC−2	
外形寸法		幅1000×奥行750×高さ735mm	
	＜設置工事＞		
	ガス接続	25 A	
	排水接続	40 A	
	＜製品仕様＞		
	ガス消費量	13Aガス 51.2kW	44,000kcal/h
		LPガス 44.2kW	3.16kg/h
	重　量	127 kg	
	＜ 装 備 ＞		
No	品　名	材　質	備　考
1	バーナ	FC150	22,000kcal/h（13Aガス）
2	釜　枠	FC150	塗　装
3	コックツマミ	フェノール樹脂	
4	点火管	C3604	クロムメッキ
5	調節脚	SUS304 他	
	＜ 各部の材質 ＞		
6	甲　板	SUS430 t2.0	No.4
7	前化粧板	SUS430 t1.0	No.4
8	セーフティバー	SUS304 φ12	
9	油　受	SUS430 t0.6	化粧 SUS430 No.4
10	脚パイプ	SUS430 φ38×t1.2	
11	バックガード	SUS430 t1.0	No.4
12	横　板	SUS430 t1.0	No.4
13	後　板	SUS430 t1.5	

注）1.SCALEは1/10。（この用紙サイズがA3の場合の尺度です。）
2.仕様及び外観を改良のため、予告なく変更することがあります。

※甲板枠部の立上り形状は直角となります。

株式会社コメットカトウ	現場名	名称 中華レンジ	縮尺 1/10	変更記事	コード	整理No. 図面番号
		型式 CC−2	日付 2012/8/8	担当 堀田	11706100	12ACC−2K