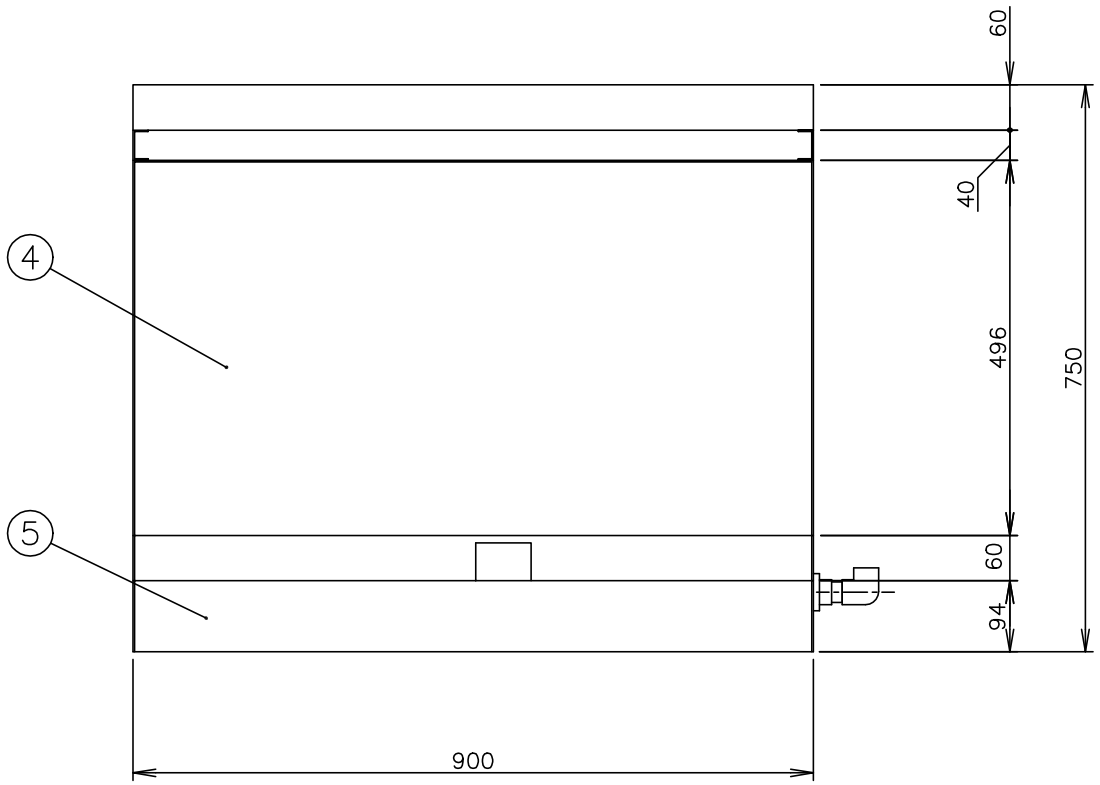

メーカー名		（株）コメットカトウ	
製品名		ミディアムデューティーグリドル	
型式		CMG−9075Y	
		幅900×奥行750×高さ300mm	
	＜設置工事＞		
	ガス接続	２０Ａ	
	＜製品仕様＞		
	ガス消費量	13Aガス 20.9kW	18,000kcal/h
		LPガス 20.9kW	1.50kg/h
	パイロット点火方式	圧電着火	
	消火安全器	熱電対方式	
	重　　量	１１０ｋｇ	
	＜ 装　備 ＞		
No	品　　名	材　　質	備　　考
1	調 節 脚	SUS304 他	
2	パイロットツマミ		
3	サーモスタットダイヤル		
	＜各部の材質＞		
4	グリドル板	SPHC t18	
5	トップ板	SUS430 t1.5	No.4
6	前化粧板	SUS430 t1.2	No.4
7	油　缶	SUS430 t0.6	
8	バックガード	SUS430 t1.2	No.4
9	横　板	SUS430 t1.2	No.4

注）1.SCALEは1/10。(この用紙サイズがA3の場合の尺度です。)
2.仕様及び外観を改良のため、予告なく変更することがあります。

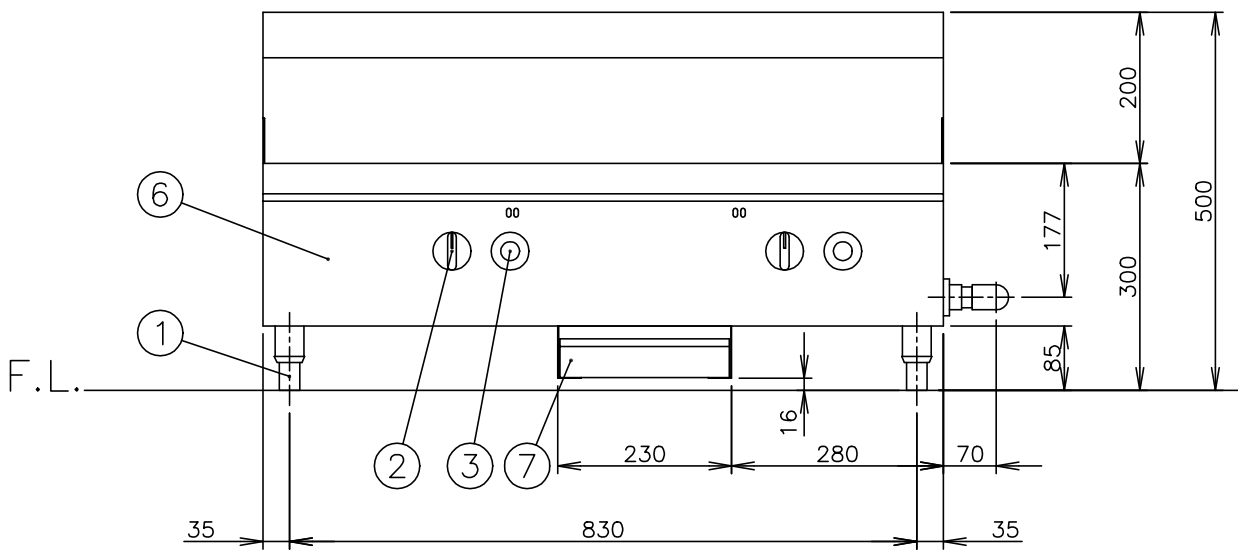

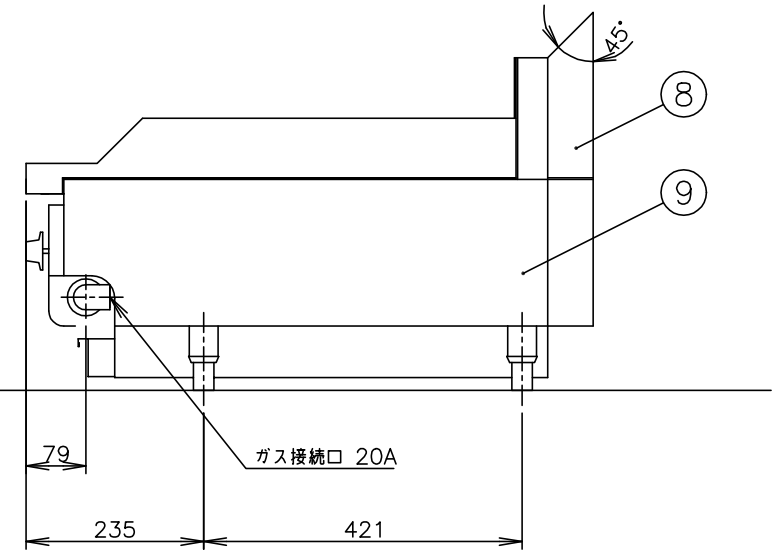

株式会社コメットカトウ	現場名	名称 ミディアムデューティーグリドル	縮尺 1/10	変更記事	コード	整理No. 図面番号
		型式 CMG−9075Y	日付 2012/8/8 △	担当 堀田	11321200	13ACMG−9075YK