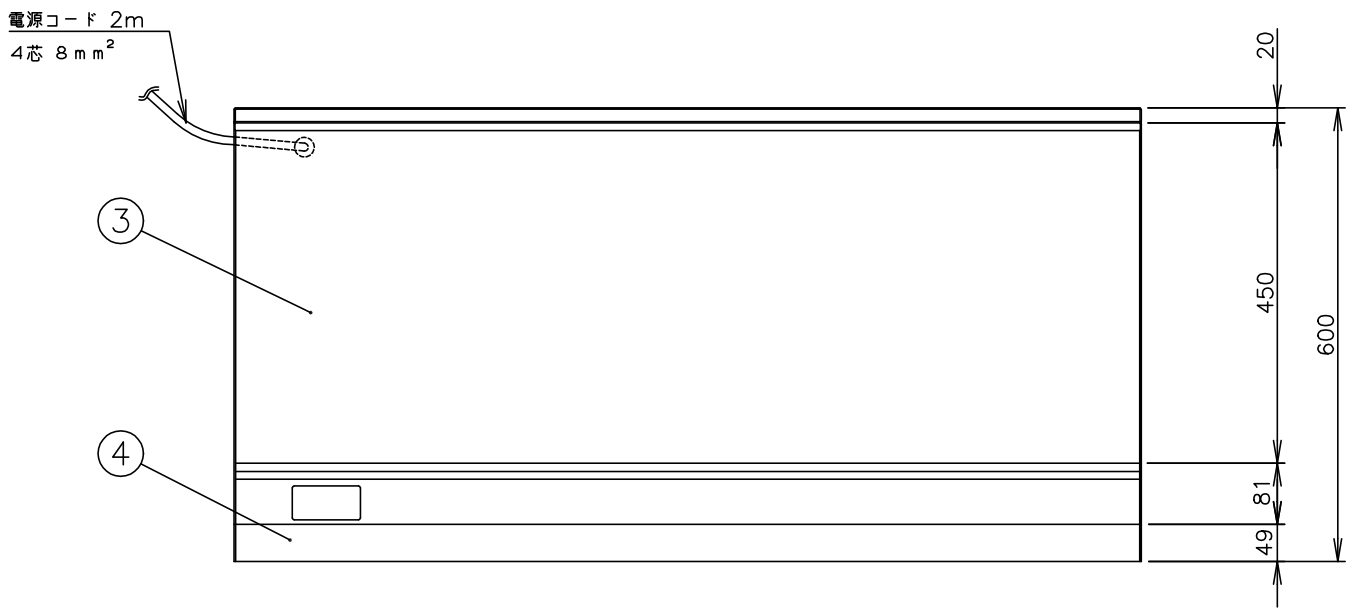

メーカー名		（株）コメットカトウ	
製品名		電気グリドル	
型式		CGHE−1260B	
		幅1200×奥行600×高さ300mm	
	＜設置工事＞		
	電気接続	３相２００Ｖ	端子 Ｒ８－６
	＜製品仕様＞		
	ヒータ数	２００Ｖ	１．０ｋＷ×３
			１．５ｋＷ×６
	電気消費量	１２．０５ｋＷ	３５Ａ ブレーカ容量 50A
	重　　量	１３５ｋｇ	
	＜ 装　備 ＞		
No	品　　名	材　　質	備　　考
1	コントロールパネル		3コントロール
2	電源スイッチ		
	＜各部の材質＞		
3	グリドル板	SS400 t18	
4	トップ板	SUS430 t2.0	No．4
5	バック化粧板	SUS430 t1.0	No．4
6	油　缶	SUS430 t1.0	No．4
7	前化粧板	SUS430 t1.0	No．4
8	横　板	SUS430 t1.5	No．4

注）1.SCALEは1/10。(この用紙サイズがA3の場合の尺度です。)
2.仕様及び外観を改良のため、予告なく変更することがあります。

安全装置について

◎サーモスタット異常時に、異常高温を防ぐハイリミットサーモが付いています。
- サーモスタット最高設定温度　２５０℃
- ハイリミットサーモ設定温度　３２０℃

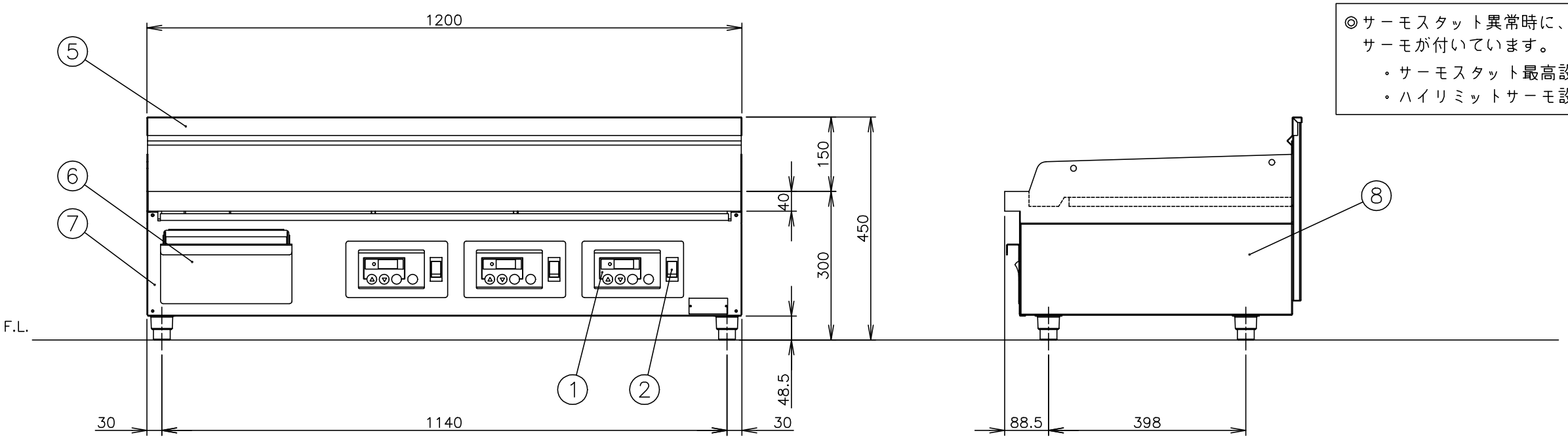

株式会社コメットカトウ	現場名	名称 電気グリドル	縮尺 1/10	変更記事	コード
		型式 CGHE−1260B	日付 2012/7/13	担当 堀田	10003370

整理No.
図面番号
14EACGHE−1260B