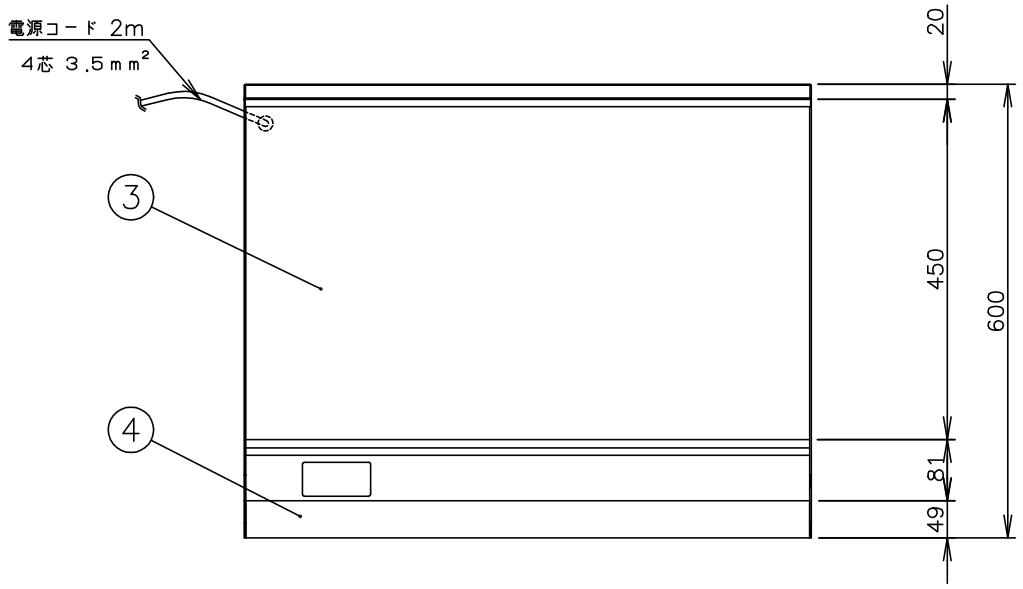

メーカー名		（株）コメットカトウ	
製品名		電気グリドル	
型式		CGHE−7560B	
		幅750×奥行600×高さ300mm	
	＜設置工事＞		
	電気接続	３相２００Ｖ	端子 Ｒ３.５−５
	＜製品仕様＞		
	ヒータ数	２００Ｖ	１．０ｋＷ×６
	電気消費量	６．０５ｋＷ	１７．５Ａ ブレーカ容量 30A
	重　　量	８５ｋｇ	
	＜ 装　備 ＞		
No	品　　名	材　　質	備　　考
1	コントロールパネル		１コントロール
2	電源スイッチ		
	＜各部の材質＞		
3	グリドル板	SS400　t18	
4	トップ板	SUS430　t2.0	Ｎｏ．４
5	バック化粧板	SUS430　t1.0	Ｎｏ．４
6	油　　缶	SUS430　t1.0	Ｎｏ．４
7	前化粧板	SUS430　t1.0	Ｎｏ．４
8	横　　板	SUS430　t1.5	Ｎｏ．４

注）1.SCALEは1/10。(この用紙サイズがA3の場合の尺度です。)
　　2.仕様及び外観を改良のため、予告なく変更することがあります。

安全装置について

◎サーモスタット異常時に、異常高温を防ぐハイリミットサーモが付いています。
- サーモスタット最高設定温度　２５０℃
- ハイリミットサーモ設定温度　３２０℃

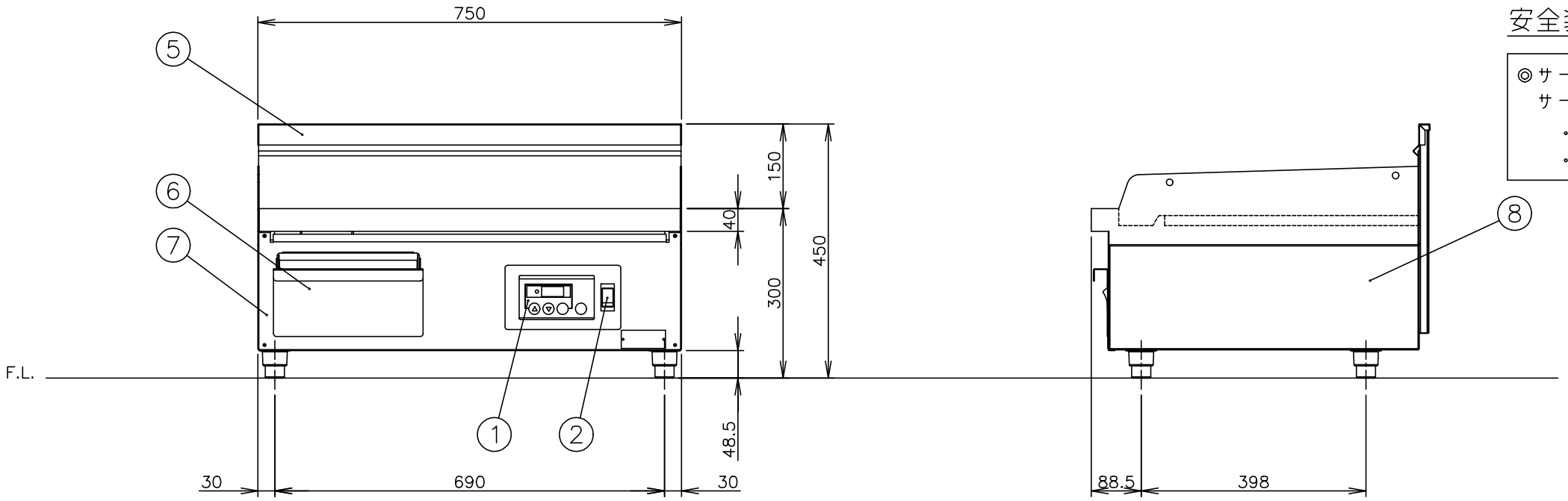

株式会社コメットカトウ	現場名	名称 電気グリドル	縮尺 1/10	変更記事	コード	整理No. 図面番号
		型式 CGHE−7560B	日付 2012/7/13	担当 堀田	10003350	14EACGHE−7560B