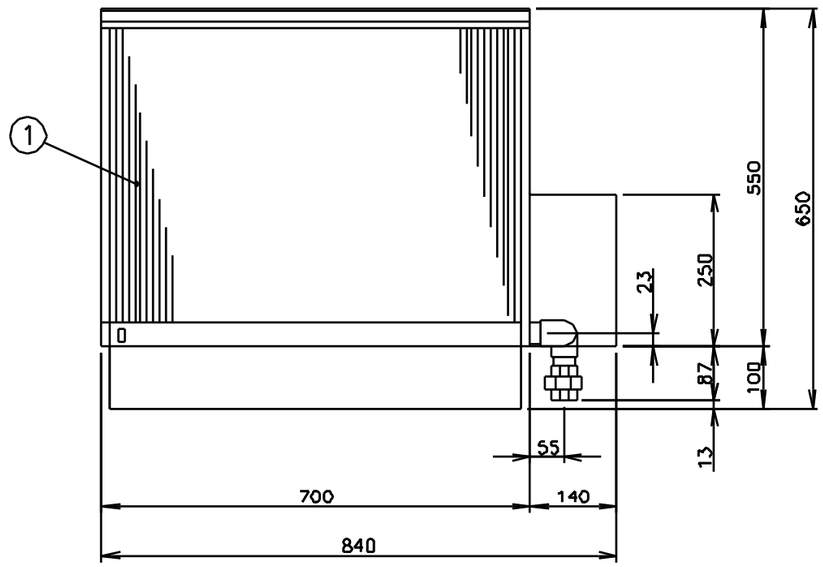

メーカー名		（株）コメットカトウ	
製品名		チャーグロー	
型式		B−70A	
外形寸法		幅700×奥行650×高さ640mm	
	＜設置工事＞		
	ガス接続	２５Ａ	
	＜製品仕様＞		
	ガス消費量	13Aガス 31.4kW	27,000kcal/h
		LPガス 31.4kW	2.25kg/h
	重　　量	１９０ｋｇ	
	＜ 付属品 ＞		
	点 火 管	1ヶ	
	油　受	1ヶ	
	油　缶	1ヶ	
	＜ 装 備 ＞		
No	品　　名	材　　質	備　　考
1	グリッドバー	FC150	
2	コックツマミ	フェノール樹脂	
3	点火管コック		
	＜各部の材質＞		
4	油 と い	SUS430 t1.0	
5	前化粧板	SUS430 t1.0	No. 4
6	油　受	SUS430 t0.6	
7	油　缶	SUS430 t0.8	
8	側　板	SPHC t1.6	

注）1.SCALEは1/10。（この用紙サイズがA3の場合の尺度です。）
2.仕様及び外観を改良のため、予告なく変更することがあります。

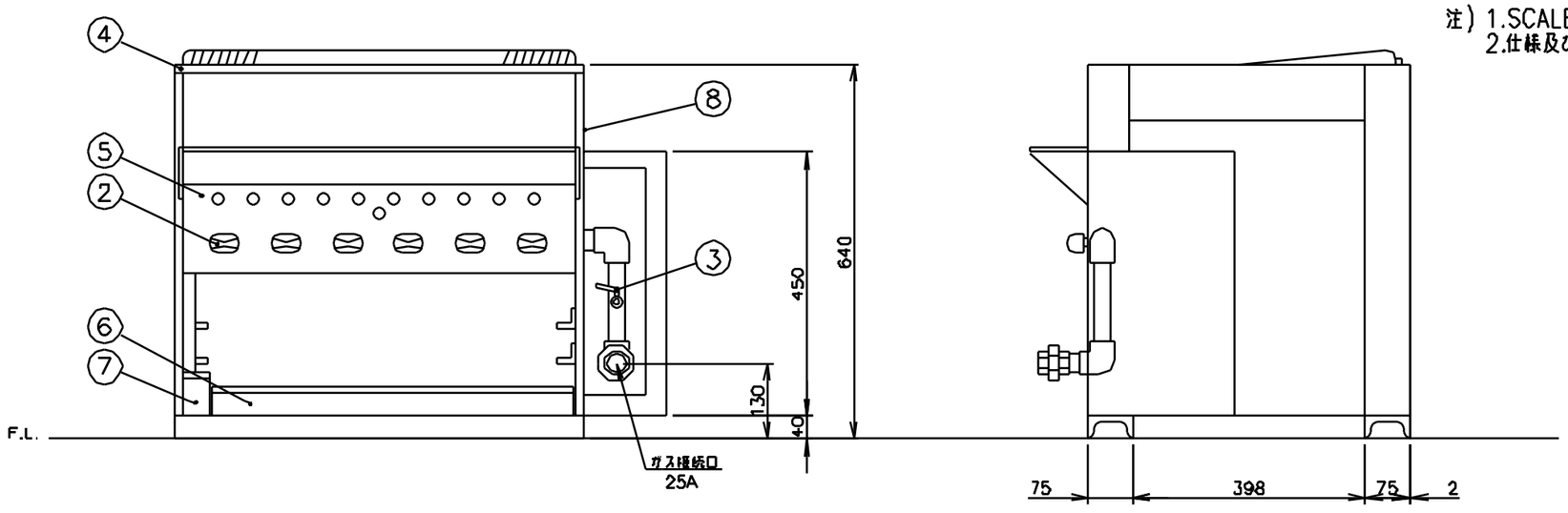

株式会社コメットカトウ	現場名	名称 チャーグロー	縮尺 1/10	変更記事 付属品変更 油受け手前高さ変更 担当 石原	コード	整理No. 図面番号
		型式 B−70A	日付 2005/3/4 △2		10801000	16AB−70A