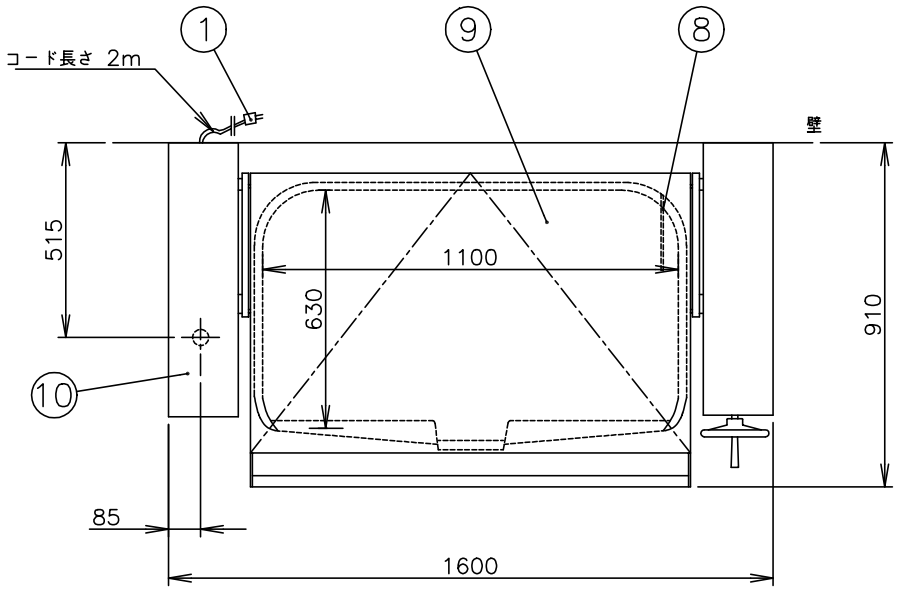

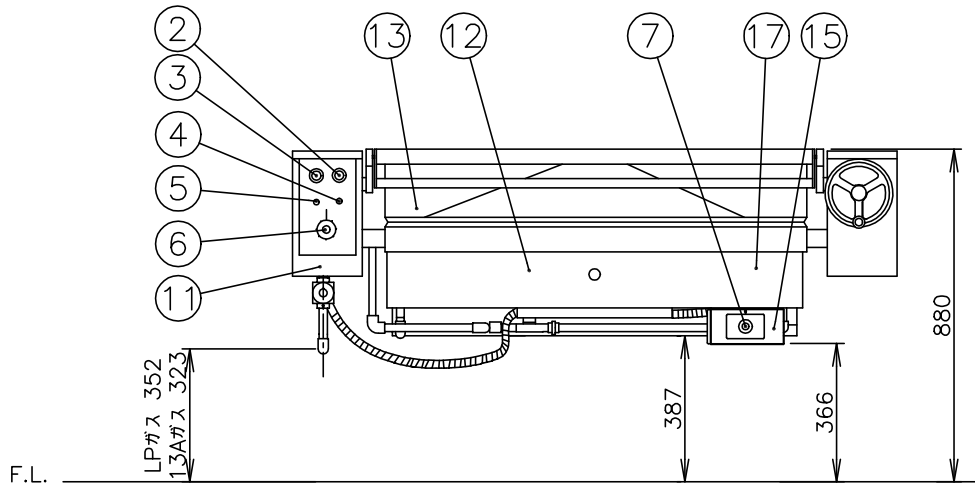

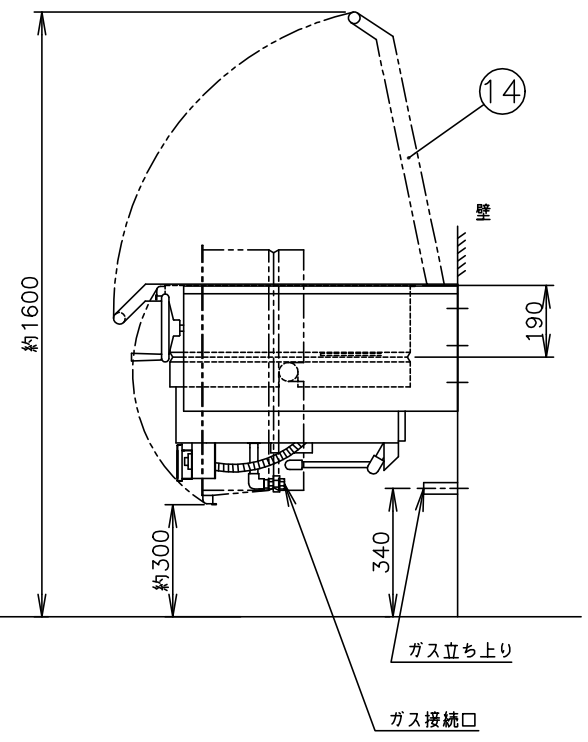

メーカー名		（株）コメットカトウ	
製品名		壁掛け式ティルティングパン	
型式		CSP3−100FW	
外形寸法		幅1600×奥行910×高さ880mm	
	＜設置工事＞		
	ガス接続	13Aガス 20A	
		LPガス 15A	
	電気接続	単相100V 接地付きコンセント	コンセント形状
	＜製品仕様＞		
	ガス消費量	13Aガス 38.4kW	33,000kcal/h
		LPガス 38.4kW	2.75kg/h
	定格消費電力	30 W	
	鍋 寸 法	W×D×H	1100x630x190
	重 量	220 kg	
	＜ 装 備 ＞		
No	品 名	材 質	備 考
1	電源プラグ		125V,15A接地付
2	運転OFFスイッチ		
3	運転ONスイッチ		
4	バーナ燃焼ランプ		赤色表示
5	運転ランプ		白色表示
6	ロードコントロールダイヤル		
7	サーモスタットダイヤル		60～290℃
8	ハイリミットサーモ		280℃−18K" OFF"
	＜ 各部の材質 ＞		
9	鍋 底 板	SS400 t10, SUS304 2B t2.0	
10	脚ボックス蓋	SUS304 t1.0	
11	脚化粧板（外）	SUS304 t1.0	
12	化 粧 板	SUS304 t1.0	
13	鍋 側 板	SUS304 t2.5	
14	鍋 蓋	SUS304 t2.0	
15	サーモカバー	SUS304 t1.0. SUS430 t1.0	

注）1.SCALEは1/20。（この用紙サイズがA3の場合の尺度です。）
2.仕様及び外観を改良のため、予告なく変更することがあります。
3.ガス機器を設置する際は可燃構造壁から側面20cm以上、背面15cm以上、上面100cm以上の離隔距離を確保し、床は不燃構造として下さい。

株式会社コメットカトウ	現場名	名称 壁掛け式ティルティングパン	縮尺 1/20	変更記事	コード	整理No. 図面番号
		型式 CSP3−100FW	日付 2013/5/20 1	中間コック 不採用 担当 堀田	13141000	19ACSP3−100FW