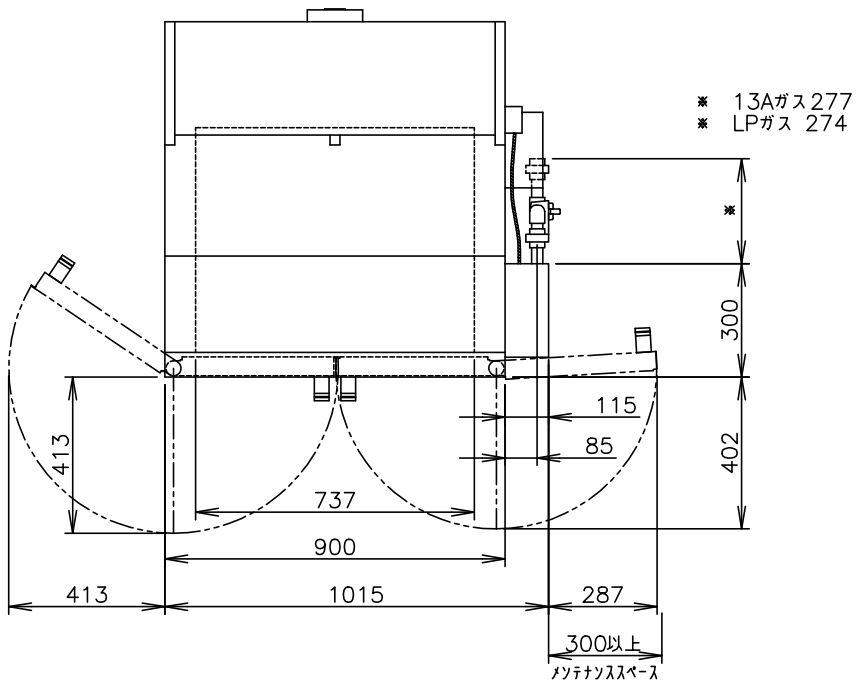

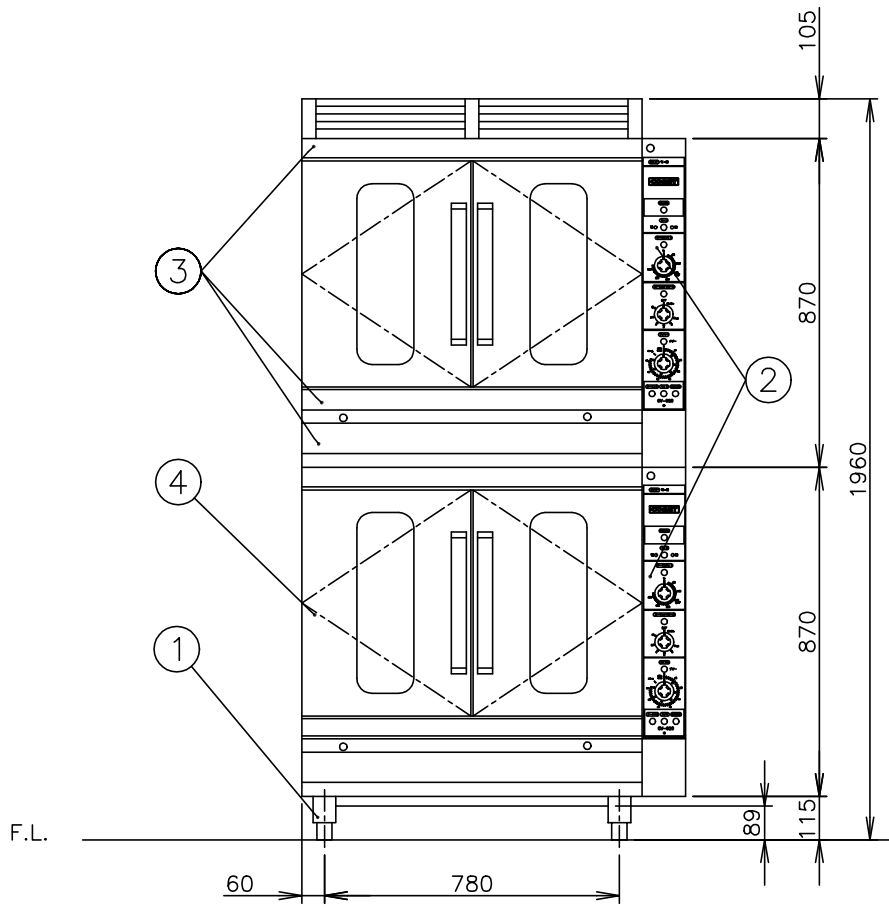

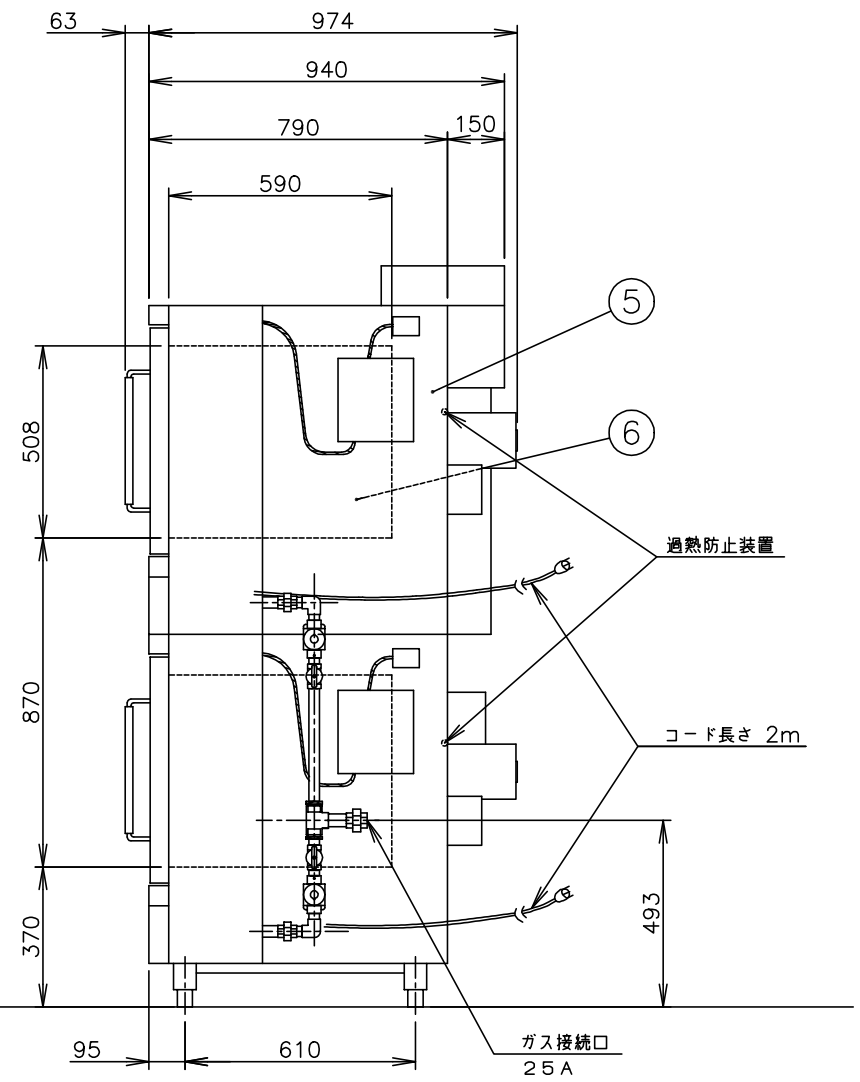

メーカー名		（株）コメットカトウ	
製品名		コンベクションオーブン	
型式		CV−G20	
外形寸法		幅1015×奥行974×高さ1960mm	
	＜設置工事＞		
	ガス接続	２　５　Ａ	
	電気接続	単相100V 接地付きコンセント	コンセント形状
	＜製品仕様＞		
	ガス消費量	13Aガス 58.1kW	50,000kcal/h
		LPガス 58.1kW	4.16kg/h
	定格消費電力	１．０ｋＷ	
	重　　量	４６１ｋｇ	
	安全装置	過熱防止装置（バイメタル式）	
		立消え安全装置（フレームロッド式）	
	＜付 属 品＞		
	棚　　網	１０枚	
	テンパン	１０枚	６５４×４５４
	デレッキ	２ヶ	
	＜ 装　備 ＞		
No	品　　名	材　　質	備　　考
1	脚	角パイプ t1.6,t2.3	黒色塗装
2	コントロール操作部及び表示部		
	＜ 各部の材質 ＞		
3	前化粧板	SUS430 t1.2	ヘアーライン
4	ドア化粧板	SUS430 t1.2	ヘアーライン
5	側　　板	SUS430 t1.0	Ｎｏ．４
6	オーブン庫内壁	SUS430 t1.5	

注）1.SCALEは1/20。（この用紙サイズがA3の場合の尺度です。）
2.仕様及び外観を改良のため、予告なく変更することがあります。
3.ガス機器を設置する際は、周囲の壁・柱・天井・床が不燃構造であることを確認のうえ、設置して下さい。
4.50Hzと60Hzで仕様が異なるため、ご注文の際は指定願います。
※ ＡＣ２００Ｖ仕様も製作可能です。

株式会社コメットカトウ	現場名	名称 コンベクションオーブン	縮尺 1/20	変更記事	コード	整理No. 図面番号
		型式 CV−G20	日付 2014/7/10 △3	モーター変更の取消　担当 堀田	13093300	21ACV−G20