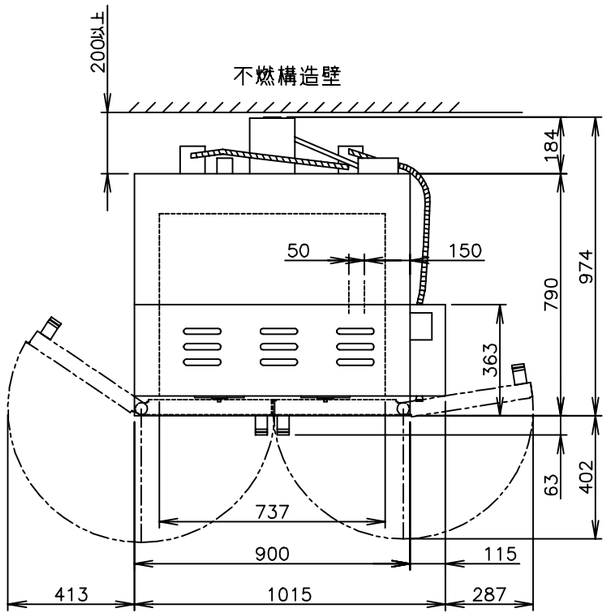

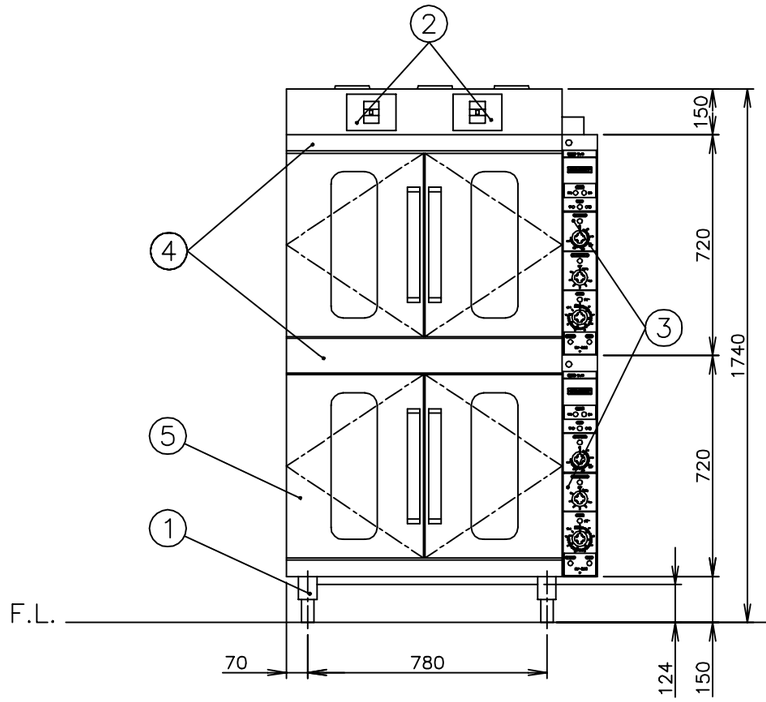

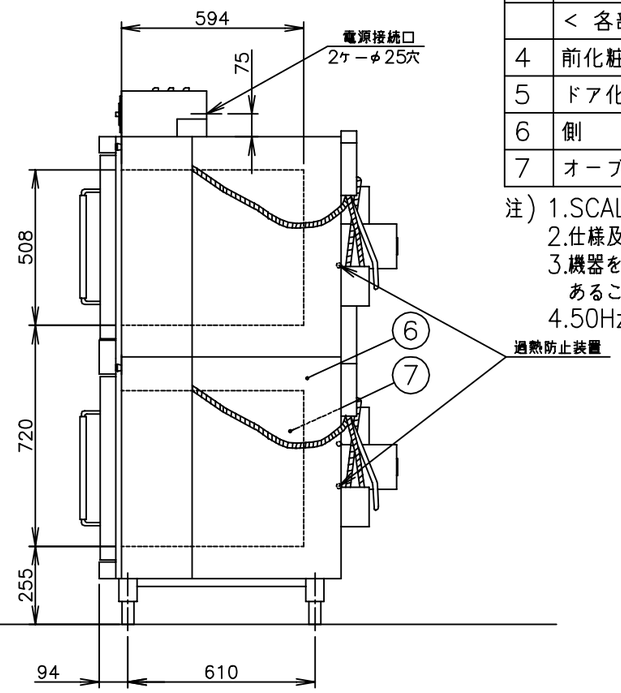

メーカー名		（株）コメットカトウ	
製品名		電気式コンベクションオーブン	
型式		CV−E20	
外形寸法		幅1015×奥行974×高さ1740mm	
	＜設置工事＞		
	電気接続	三相 200V	
	＜製品仕様＞		
	定格消費電力	12.5×2=25kW	
	重　　量	350kg	
	安全装置	ドアスイッチ	
		過熱防止装置（バイメタル式）	
	＜付 属 品＞		
	棚　　網	10枚	
	テンパン	10枚	654×454
	デレッキ	2ヶ	
	＜ 装　備 ＞		
No	品　　名	材　　質	備　　考
1	脚	角パイプ t1.6,t2.3	黒色塗装
2	ブレーカー		
3	コントロール操作部及び表示部		
	＜ 各部の材質 ＞		
4	前化粧板	SUS430 t1.2	ヘアーライン
5	ドア化粧板	SUS430 t1.2	ヘアーライン
6	側　　板	SUS430 t1.0	No.4
7	オーブン庫内壁	SUS430 t1.5	

注）1.SCALEは1/20。（この用紙サイズがA3の場合の尺度です。）
2.仕様及び外観を改良のため、予告なく変更することがあります。
3.機器を設置する際は、周囲の壁・柱・天井・床が不燃構造であることを確認のうえ、設置して下さい。
4.50Hzと60Hzで仕様が異なるため、ご注文の際は指定願います。

株式会社コメットカトウ	現場名	名称 電気式コンベクションオーブン	縮尺 1/20	変更記事 ドアウィンドウの形状変更	コード	整理No. 図面番号
		型式 CV−E20	日付 2008/10/21 1	担当 山内（浩）	13097300	21EACV−E20