注）1.SCALEは1/20。（この用紙サイズがA3の場合の尺度です。）
2.仕様及び外観を改良のため、予告なく変更することがあります。
3.ガス機器を設置する際は可燃構造壁から側面20cm以上、背面15cm以上、上面100cm以上の離隔距離を確保し、床は不燃構造として下さい。
4.給水装置認証品です。
5.ガス配管を鋼管で接続する場合は、ガス接続口に付属のニップルとユニオンを接続して下さい。
6.ガス配管を下向きに接続可能。（出荷時はプラグしてあります。）

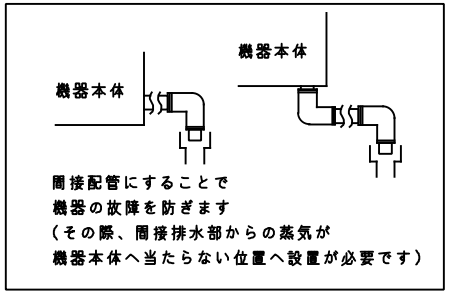

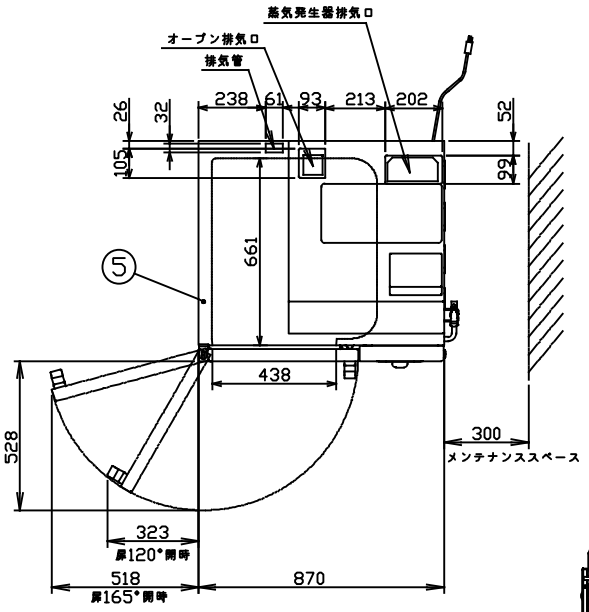

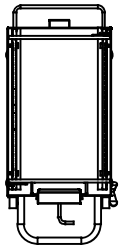

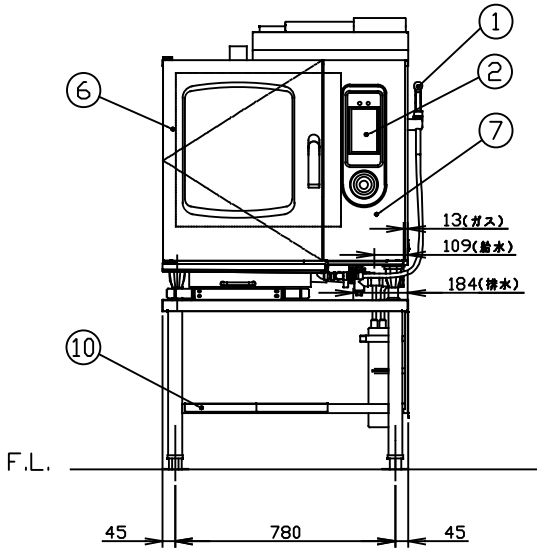

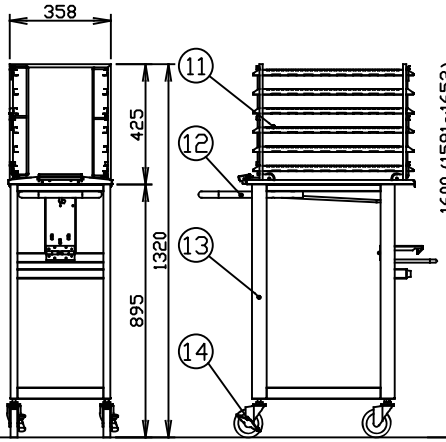

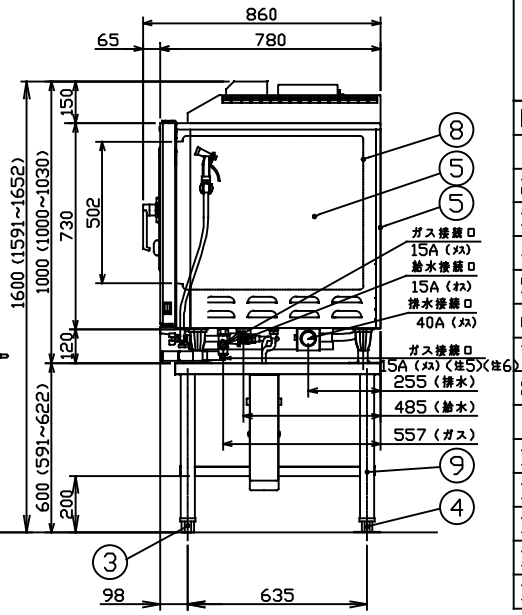

メーカー名		（株）コメットカトウ		
製品名		ガススチームコンベクションオーブン		
型式		CSWH-GW61-TC（カート仕様）		
寸法（mm）		幅	奥行	高さ
	外形	870	780	1,600
	庫内有効	438	661	502
本体高さ調整幅		1,591~1,652mm		
接続	ガス	15A		
	給水	15A	適用水圧 0.1~0.75MPa	
	排水	40A	100℃以上耐熱材	
	電気	単相100V 50/60Hz	接地付きコンセント	
		漏電ブレーカは本機専用で30mA 15A(高周波対応型であること)		
ガス消費量	13Aガス	27.9kW（24,000kcal/h）		
	LPガス	27.9kW（2.0kg/h）		
定格消費電力		400W （最大500W）		
本体重量		215kg		
庫内棚段数		6段 ピッチ68mm		
ホテルパン収納枚数		1/1GN 6枚		
ラックサポート総耐荷重		60kg（1段あたり最高30kgまで）		
ラック最上段高さ		1,285mm（本体高さ1,600mm時）		
軟水器処理量		全硬度50ppm時4,000リットル		
付属品		軟水器CN-4000（1） 洗剤用スプレー（1）・洗剤（1） タブレット洗剤、リンス剤（各1セット） 耐熱手袋（1セット） フレキ管 L=300（2） 15Aニップル（1） 15Aユニオン（1） ラックキャリー（1） キャリーレール（1）		

No	品名	材質	備考
1	洗浄ノズル		
2	コントロール操作及び表示部		
3	調節脚	SUS304他	
4	耐震調節脚	SUS304他	2ヶ所（後脚）
5	外装（上、横、後）	SUS430 t1.0	No.4
6	扉化粧板	SUS304 t0.8	No.4
7	コントロール化粧板	SUS304 t1.0	No.4
8	オーブン庫内壁	SUS304 t1.0	
9	脚パイプ	SUS304 t1.5	50角パイプ
10	下棚スノコ	SUS430 t1.0	2枚
11	ラックガイドレール	SUS304 t1.0	
12	カート取手	SUS304 φ25	
13	カート柱	SUS304	
14	キャスター	ナイロン	

株式会社コメットカトウ	現場名	名称 ガススチームコンベクションオーブン	縮尺 1/20	変更記事	コード	整理No. 図面番号
		型式 CSWH-GW61-TC（カート仕様）	日付 2016/6/22 1	コントロール化粧板厚変更 担当 堀田	10007250	22ACSWH-GW61TC