| メーカー名 | （株）コメットカトウ | |
|---|---|---|
| 製品名 | 架台A仕様 | |
| 型式 | CSI3 用 | |
| 外形寸法 | 幅700×奥行590×高さ700mm | |
| ＜各部の材質＞ | | |
| No　品　名 | 材　質 | 備　考 |
| 1　上　板 | SUS430　t1.0 | NO。4 |
| 2　脚パイプ | SUS430　t1.2 | 38丸パイプ |
| 3　調節脚 | SUS304他 | |
| 4　横下柱 | SUS430　t1.0 | 32×16角パイプ |
| 5　耐震調節脚 | SUS304他 | 後脚左右 |
| 6　下棚スノコ | SUS430　t1.0 | No。4 |

注）1.SCALEは1/10。（この用紙サイズがA3の場合の尺度です。）
　　2.仕様及び外観を改良のため、予告なく変更することがあります。

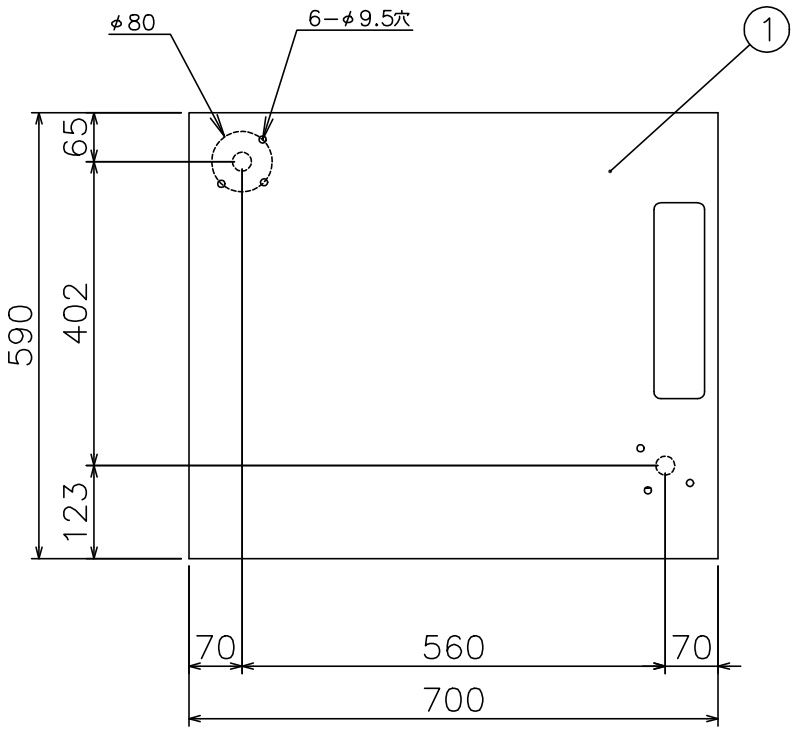


特注：架台A仕様（片棚付）

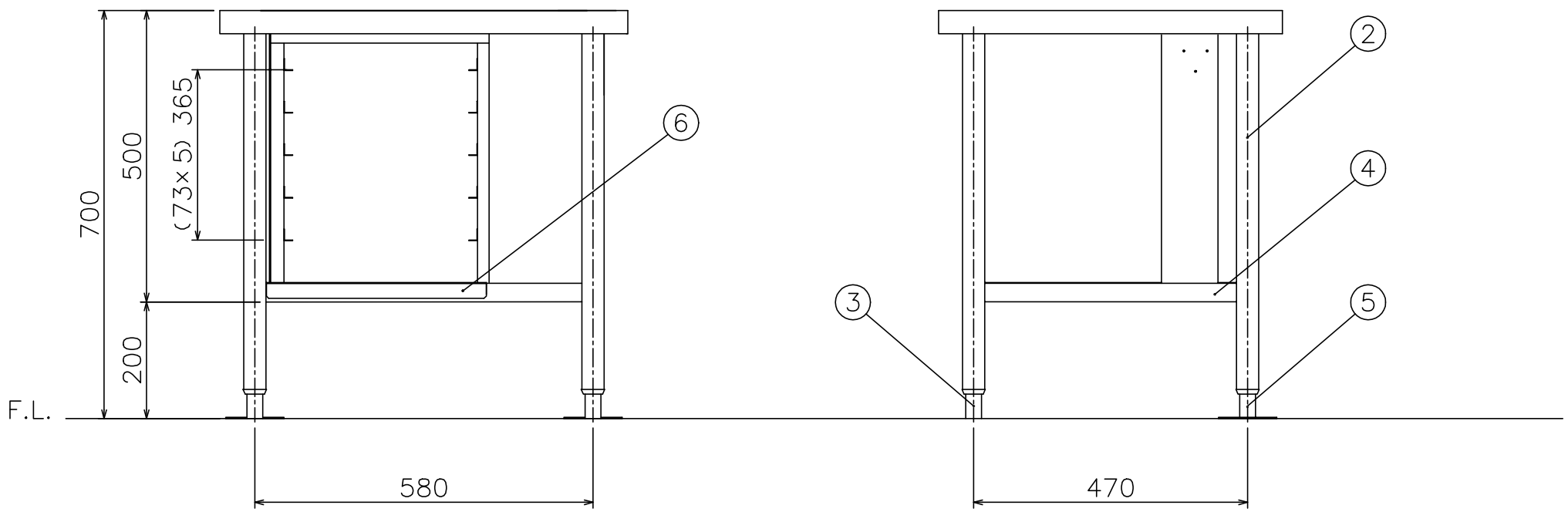


| 株式会社コメットカトウ | 現場名 | 名称 架台A仕様 | 縮尺 1/10 | 変更記事 | コード | 整理No. |
|---|---|---|---|---|---|---|
| | | 型式 CSI3 用 | 日付 2014/7/19 | 担当 堀田 | | 図面番号 22BCSI3−KADAI−A |