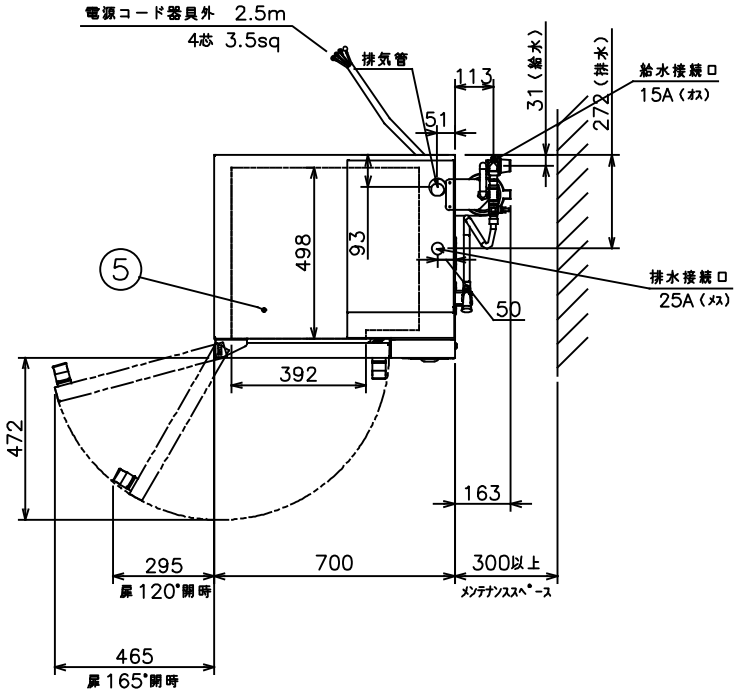

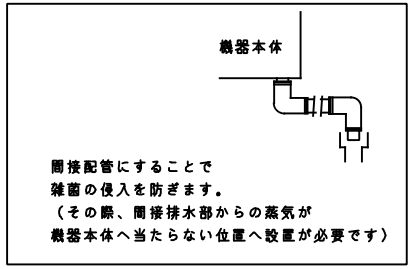

本体耐震調節脚固定穴位置

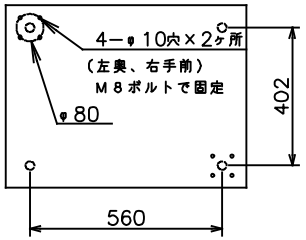

メーカー名		（株）コメットカトウ		
製品名		電気スチームコンベクションオーブン		
型式		CSI3－E3		
寸法 (mm)		幅	奥行	高さ
	外形	700	590(655)	660(730)
	庫内有効	392	498	284
本体高さ調整幅		730～760mm		
接続	給水	15A	適用水圧 0.1～0.75MPa	
	排水	25A	100℃以上耐熱材	
	電気	三相200V 50/60Hz	4芯3.5sq	
			端子R3.5－5	
		漏電ブレーカは本機専用で15A		
ヒータ容量	オーブン	4.2kW		
消費電力		4.3kW		
最大電流		13A		
本体重量		65kg		
庫内棚段数		3段 ピッチ68mm		
ホテルパン収納枚数		2/3GN 3枚		
ラックサポート総耐荷重		60kg（1段あたり最高30kgまで）		
ラック最上段高さ		534mm（本体高さ730mm時）		
軟水器処理量		全硬度50ppm時4,000リットル		
付属品		軟水器CN－4000（1） 洗剤用スプレー（1）・洗剤（1） 耐熱手袋（1セット） フレキ管 L=1000(1)		

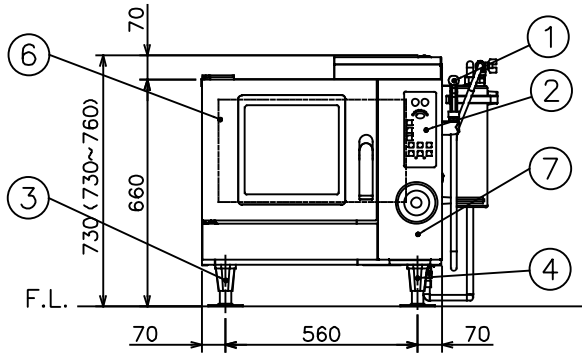

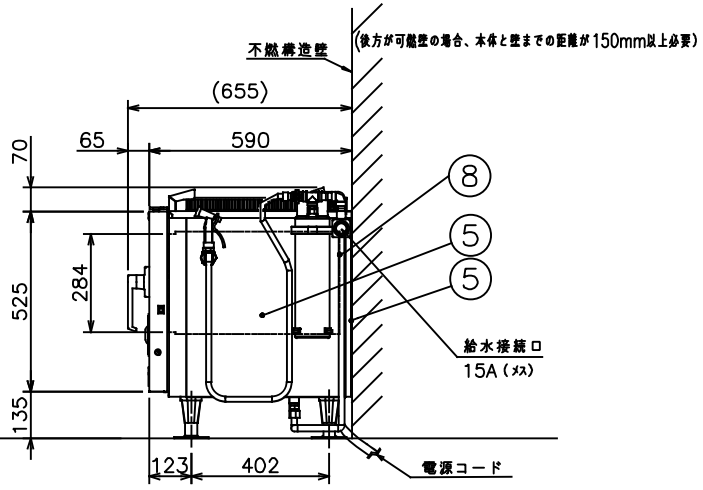

No	品名	材質	備考
1	洗浄ノズル		
2	コントロール操作及び表示部		
3	調節脚	6ナイロン	先端キャップ SUS304
4	耐震調節脚		左奥、右手前2ヶ所
5	外装（上、横、後）	SUS430 t1.0	No.4仕上
6	扉化粧板	SUS304 t0.8	No.4仕上
7	コントロール化粧板	SUS304 t0.8	No.4仕上
8	オーブン庫内壁	SUS304 t1.0	

注）1.SCALEは1/15。（この用紙サイズがA3の場合の尺度です。）
2.仕様及び外観を改良のため、予告なく変更することがあります。
3.機器を設置する際は可燃構造壁から側面20cm以上、背面15cm以上、グリスフィルタまで50cm以上の離隔距離を確保して下さい。
4.給水装置認証品です。

株式会社コメットカトウ	現場名	名称 電気スチームコンベクションオーブン	縮尺 1/15	変更記事	コード	整理No.
		型式 CSI3－E3	日付 2015/10/28 3	給水接続部変更・音ブザー追加 給水接続（メス）・注3修正 担当 堀田	10004000	図面番号 22EACSI3－E3