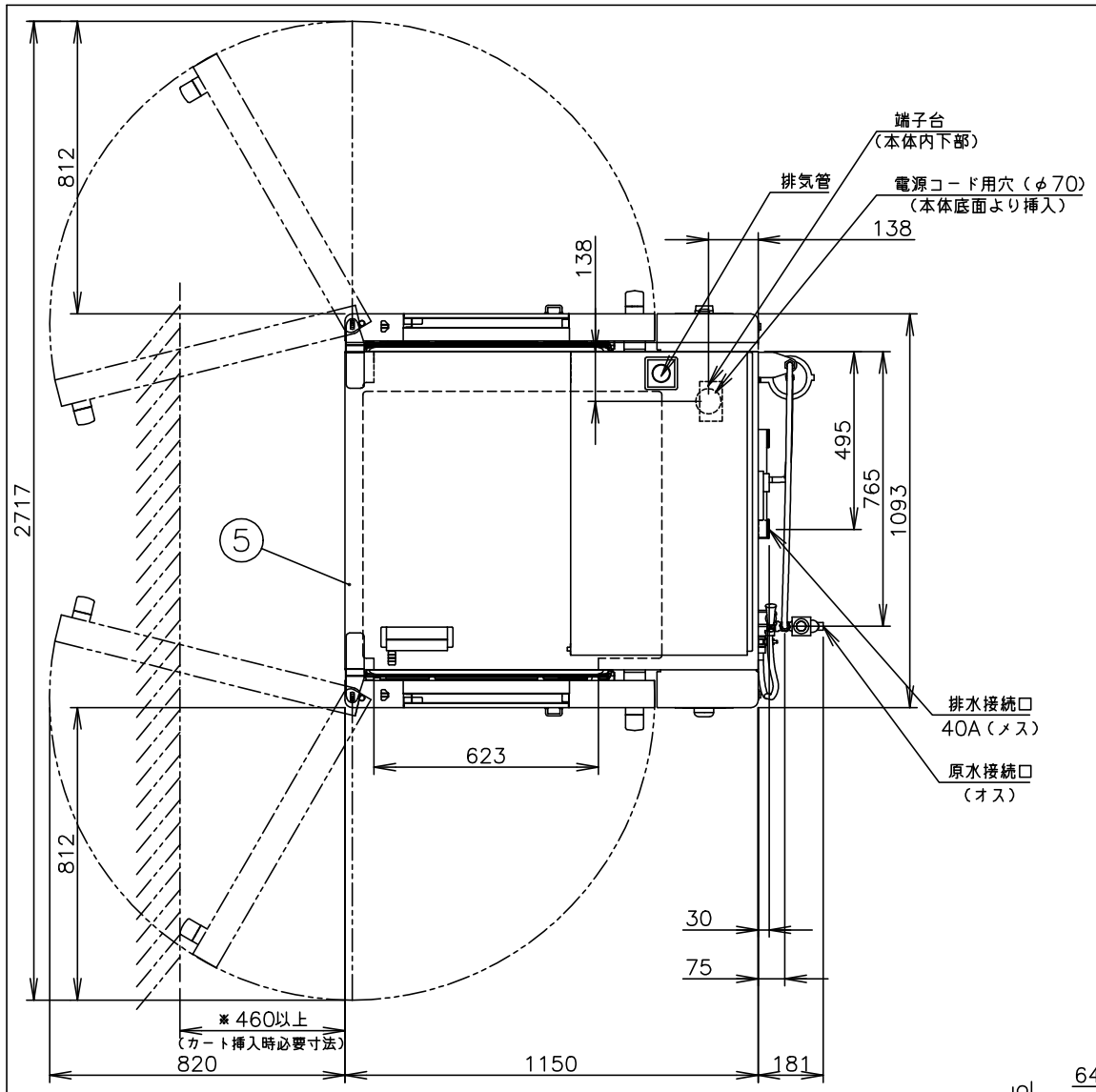

No	品　　名	材　　質	備　　考
	＜ 装　備 ＞		
1	洗浄ノズル		
2	コントロール操作及び表示部		
3	調 節 脚	SUS304他	
4	耐震アジャスト	SUS304他	2ヶ所（対角）
	＜各部の材質＞		
5	上　　板	SUS430 t1.0	No.4
6	扉化粧板	SUS304 t1.0	No.4
7	コントロール化粧板	SUS304 t1.0	No.4
8	減圧弁（本体用）		1kgf/cm²
9	横　　板	SUS430 t1.0	No.4
10	オーブン庫内壁	SUS304 t1.0	
11	後　　板	SUS430 t1.0	No.4

注）1.SCALEは1/20。(この用紙サイズがA3の場合の尺度です。)
2.仕様及び外観を改良のため、予告なく変更することがあります。
3.機器を設置する際は、周囲の壁・柱・天井・床が不燃構造であることを確認のうえ、設置して下さい。

メーカー名	（株）コメットカトウ	
製品名	電気スチームコンベクションオーブン	
型式	CSV-E40P-LFS　（カート吊り下げ方式）	
外形寸法	幅1150×奥行き1093×高さ1870mm	
オーブン庫内寸法（有効）		
＜設置工事＞		
電気接続	三相200V 200A	端子ネジ M10
給水接続	15A	
排水接続	40A	100℃以上耐熱材
＜製品仕様＞		
定格消費電力	最大 56kW 160A	
オーブンヒータ容量	54kW	
蒸気発生器容量	36kW	
本体重量	460kg	
カート重量	60kg	
＜ 付属品 ＞		
キャリー	SUS304	62mmピッチ他
軟 水 器	CN-4000	
耐熱手袋	1対	
スプレーガン	1ヶ	
洗　　剤	1ヶ	

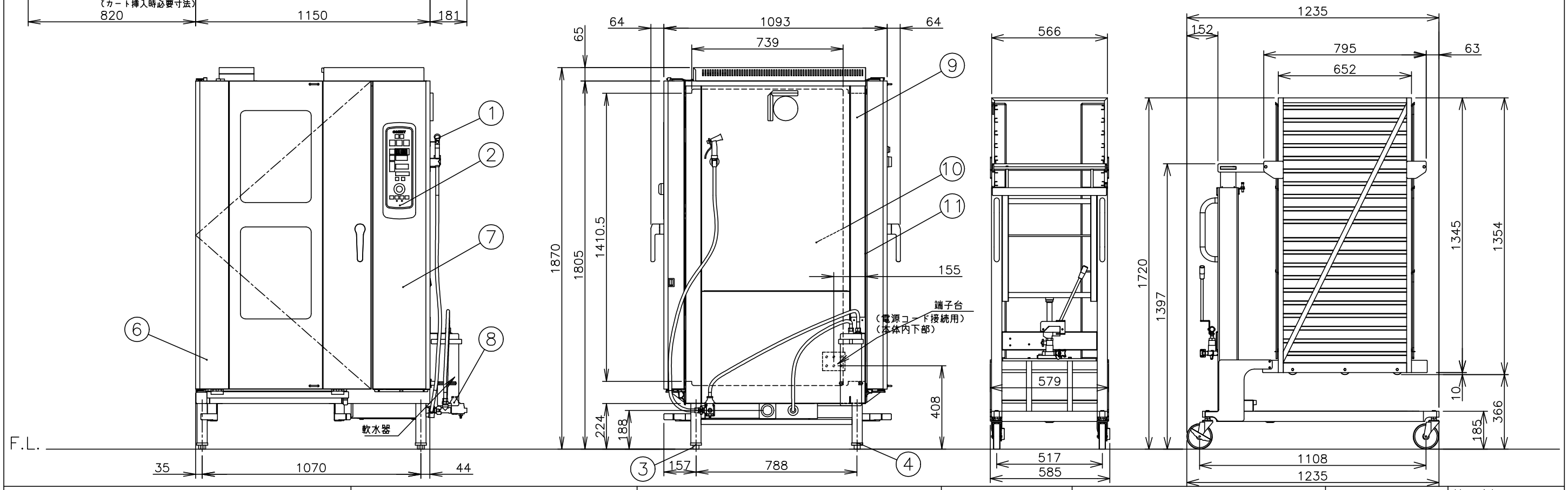

株式会社コメットカトウ	現場名	名称 電気スチームコンベクションオーブン	縮尺 1/20	変更記事	コード
		型式 CSV-E40P-LFS （カート吊り下げ方式）	日付 2015/4/2 △1	付属キャリーに修正　担当 渡辺	10006200

整理No.
図面番号
22EACSV-E40PLFS