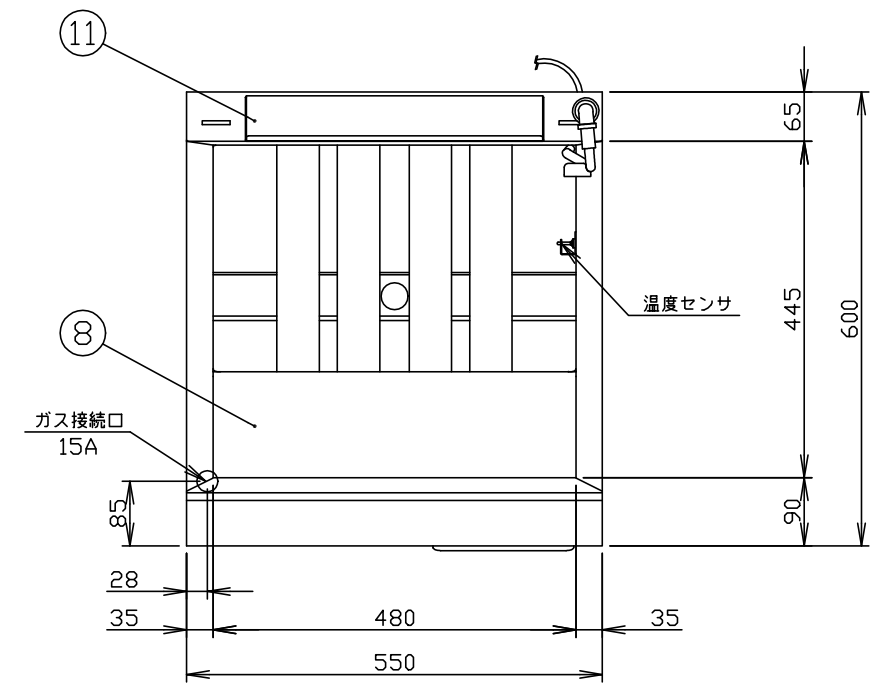

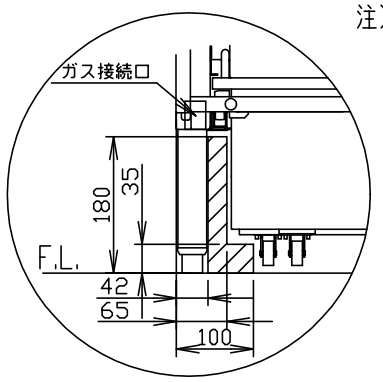

	＜各部の材質＞		
8	槽	SUS436L t1.0	
9	脚パイプ	SUS430T φ38	
10	ろ過機槽	SUS430 t1.2他	
11	排気カバー	SUS430 t0.8	
12	後　　板	SUS430 t0.8	
13	側　　板	SUS430 t0.8	No.4
14	排油バルブ	銅合金	32A

注）1.SCALEは1/10。（この用紙サイズがA3の場合の尺度です。）
2.仕様及び外観を改良のため、予告なく変更することがあります。
3.ガス機器を設置する際は可燃構造壁から側面20cm以上、背面15cm以上、上面100cm以上の離隔距離を確保し、床は不燃構造として下さい。

連結設置において、ガス配管後方出しの場合左記の▨内に収め、ろ過槽との接触に注意してください。

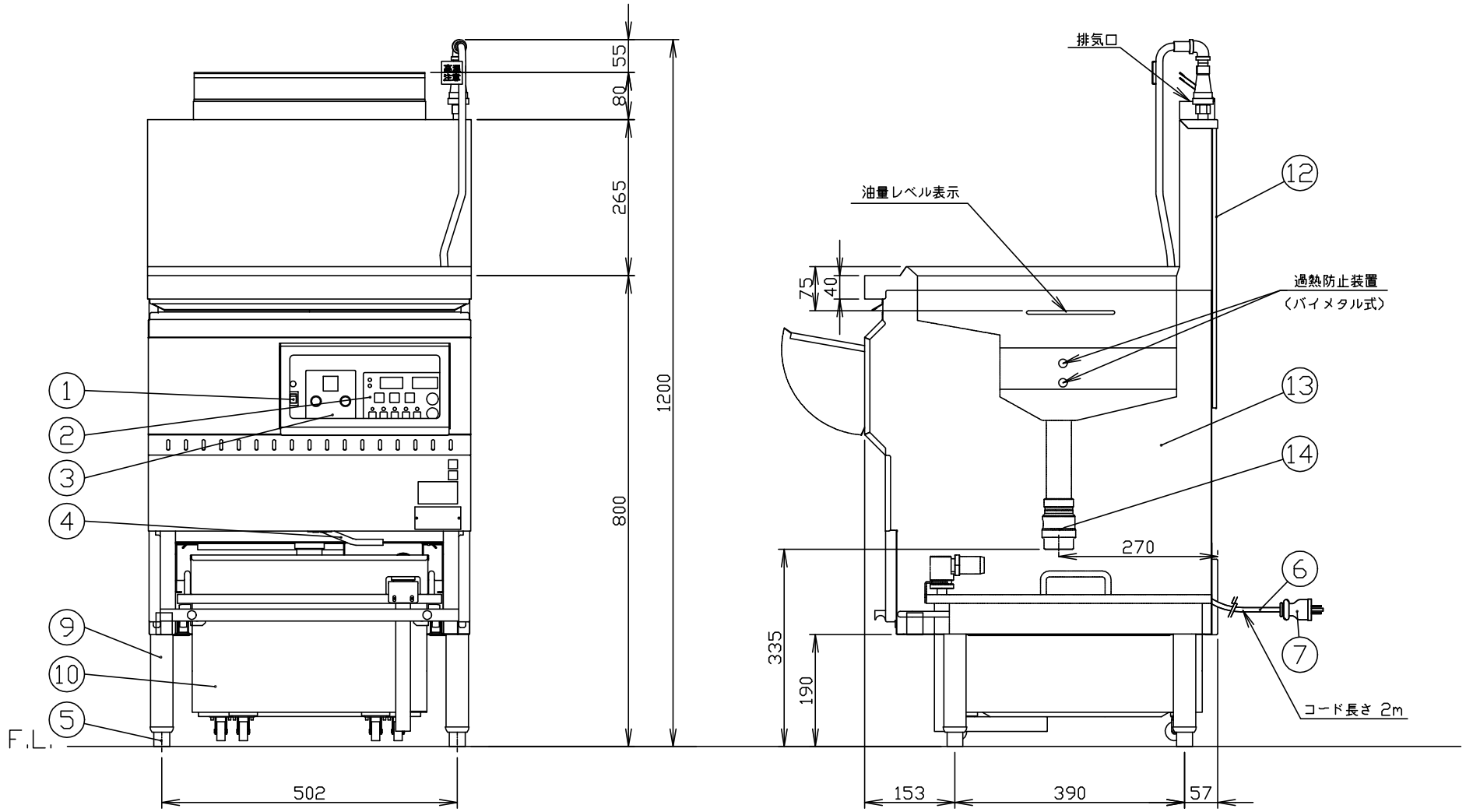

メーカー名		（株）コメットカトウ	
製品名		フライヤー	
型式		CF2-GD23R	
外形寸法		幅550×奥行600×高さ800mm	
	＜設置工事＞		
	ガス接続	15A	
	電気接続	単相100V 接地付きコンセント	コンセント形状
	＜製品仕様＞		
	ガス消費量	13Aガス 11.0kW	9,500kcal/h
		LPガス 11.0kW	0.79kg/h
	定格消費電力	20W	燃焼時
		160W	ろ過時 50HZ
		120W	ろ過時 60HZ
	重　　量	90kg	
	油　　量	23リットル	
	安全装置	立消え安全装置（フレームロッド式）	
		過熱防止装置（バイメタル式）	自動復帰式 230℃
	＜付 属 品＞		
	蓋	1ヶ	
	油缶（25リットル用）	1ヶ	H=265
	油こし（25リットル用）	1ヶ	
	すくい網	1ヶ	
	底網	1ヶ	
	油切りプレート	1ヶ	
	油切りプレート用網	1ヶ	
	ろ過機槽	1ヶ	
	ろ過機槽フタ	1ヶ	
	ろ過機ウエイト	1ヶ	
	ろ紙（標準）	20枚	395×425
	ろ紙（特別）	5枚	395×425
	ろ紙受け網	1ヶ	
	荒ごし網（25メッシュ）	1ヶ	φ280×H50
	＜ 装 備 ＞		
No	品　　名	材　　質	備　　考
1	電源スイッチ		
2	操作パネル		
3	ろ過器スイッチ		
4	排油ハンドル	SUS304	
5	調 節 脚	SUS304 他	
6	電源コード	ロボトップ	2m
7	電源プラグ		125V 15A 接地付

株式会社コメットカトウ	現場名	名称 フライヤー	縮尺 1/10	変更記事 遮熱板追加	コード	整理No. 図面番号
		型式 CF2-GD23R	日付 2013/6/12 1	担当 堀田	10003130	24ACF2-GD23R