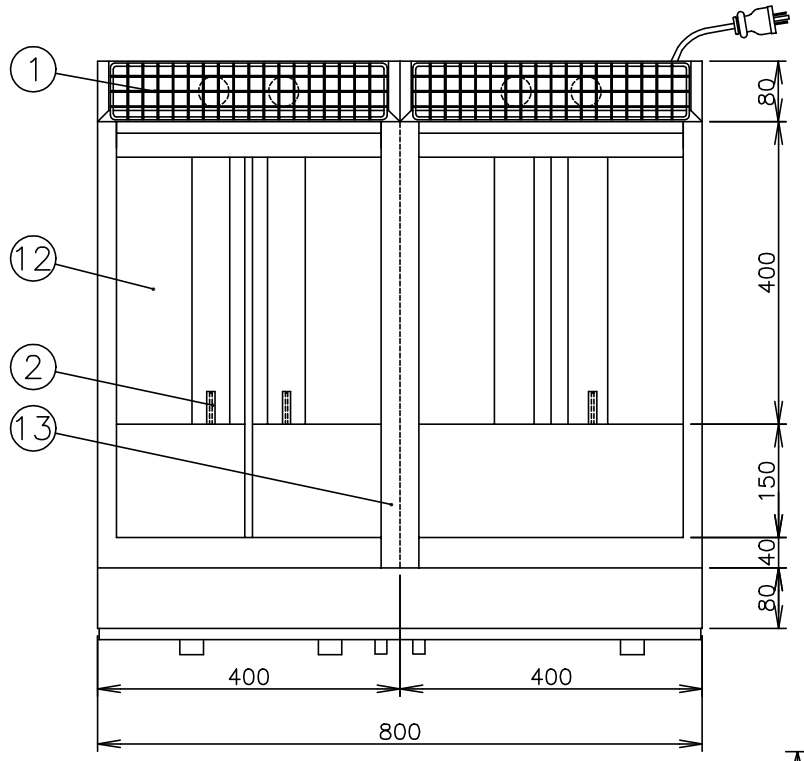

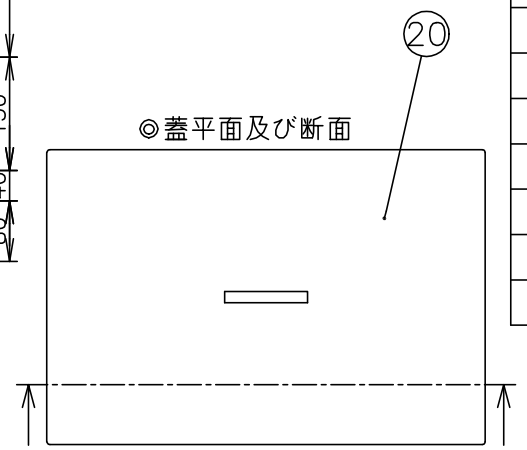

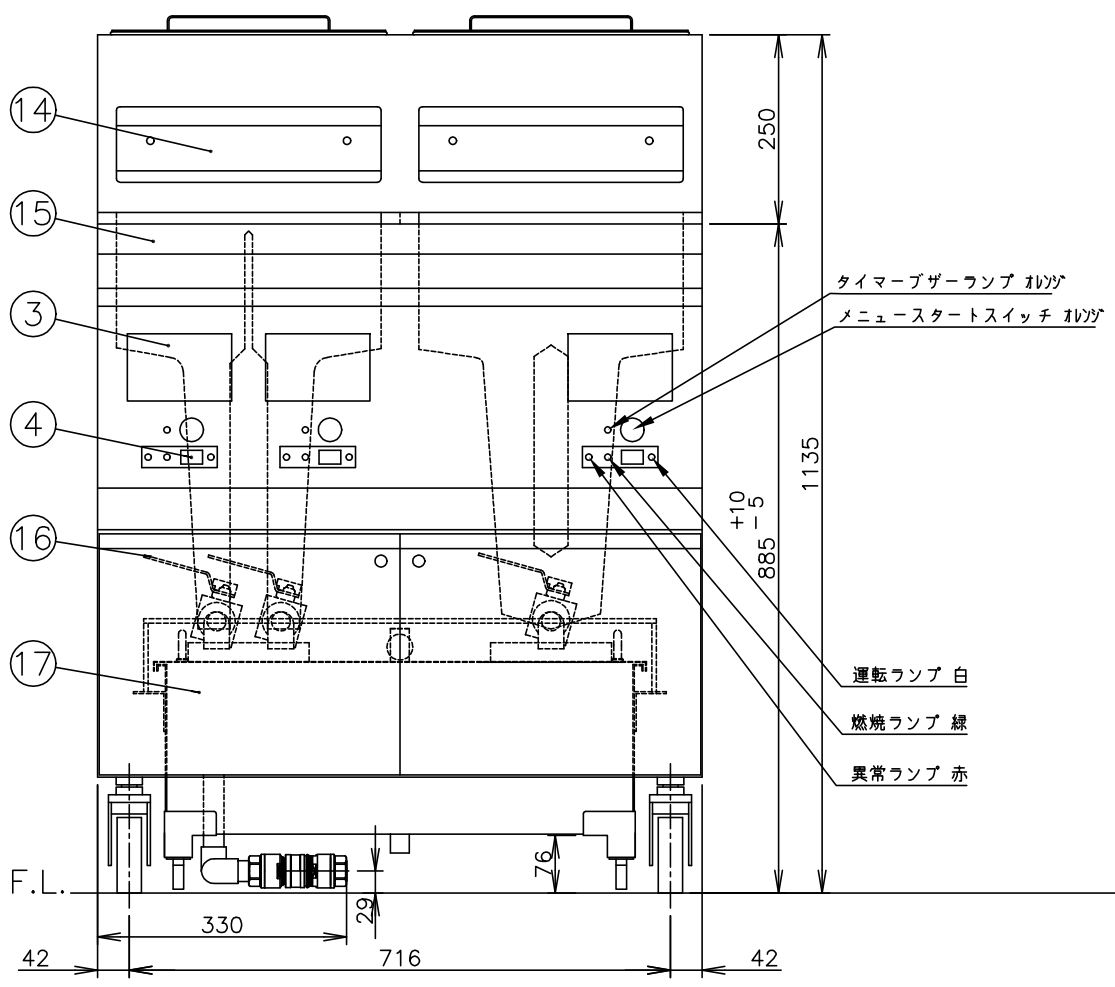

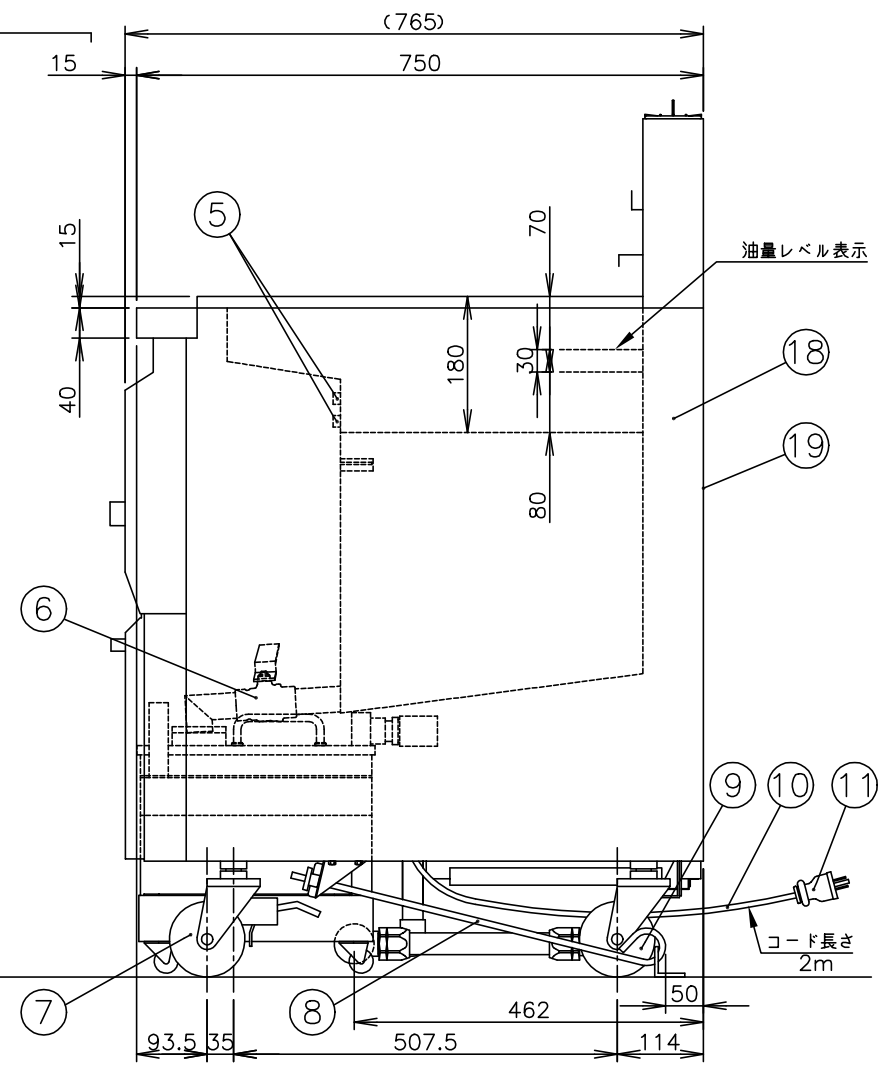

	< 付属品 >		
	蓋	2ヶ	
	バスケットハンガー	2ヶ	
	連 結 板	1ヶ	
	底　　網	4ヶ	390×160
	掃 除 棒	1ヶ	
	油こし網（25ﾘｯﾄﾙ用）	1ヶ	
	油缶（25ﾘｯﾄﾙ用）	1ヶ	
	ろ過機槽	1ヶ	
	ろ過機槽蓋	1ヶ	
	ろ過機ウエイト	1ヶ	
	ろ　　紙	10枚	
	ろ紙受け網	1ヶ	
	荒ごし網	1ヶ	
	固定金具	左右各1ヶ	
	カプラ・強化ガスホース	1ヶ	

メーカー名		（株）コメットカトウ	
製品名		2連結赤外線フライヤー	
型式		CFF−2R21	
外形寸法		幅800×奥行750（765）×高さ885mm	
	＜設置工事＞		
	ガス接続	20A　カプラ	
	電気接続	AC100V 接地付きｺﾝｾﾝﾄ	コンセント形状
	＜製品仕様＞		
	ガス消費量	13Aガス 41.9kW	36,000kcal/h
		LPガス 41.9kW	3.00kg/h
	電気消費量	燃焼時 200W	ろ過時 160W（50Hz）
			120W（60Hz）
	油　　量	12.5ﾘｯﾄﾙ	×2
		27.5ﾘｯﾄﾙ	×1
	重　　量	（本体）185kg	（ろ過機槽）20kg
	安全装置	立消え安全装置（ﾌﾚｰﾑﾛｯﾄﾞ式）	
		過熱防止装置（ﾊﾞｲﾒﾀﾙ式）	手動復帰 210℃
	＜ 装　備 ＞		
No	品　　名	材　　質	備　　考
1	排気筒網カバー	SUS304	
2	油温センサー		センサーガード付
3	操作パネル		温度・時間調節器
4	運転スイッチ		
5	ハイリミットサーモ		手動復帰 210℃
6	排油バルブ	黄銅　他	25A
7	自在キャスター		φ100ｽﾄｯﾊﾟｰ付
8	固定金具	SUS304他	
9	固定キャスター		φ100
10	電源コード	ロボトップC6	2m
11	電源プラグ		125V 15A 接地付
	＜各部の材質＞		
12	油　　槽	SUS436L　t1.2	
13	連 結 板	SUS430　t0.8	
14	バスケットハンガー	SUS430　t2.0	
15	トップ板	SUS430　t1.5	No.4
16	排油バルブハンドル		
17	ろ過機槽	SUS430　t1.5他	
18	横　　板	SUS430　t0.7	No.4
19	後　　板	SUS430　t1.0	
20	蓋	SUS430　t0.7	

注）1.SCALEは1/10。（この用紙サイズがA3の場合の尺度です。）
2.仕様及び外観を改良のため、予告なく変更することがあります。
3.ガス機器を設置する際は、周囲の壁・柱・天井・床が不燃構造であることを確認のうえ、設置して下さい。

株式会社コメットカトウ	現場名	名称 2連結赤外線フライヤー	縮尺 1/10	変更記事	コード	整理No. 図面番号
		型式 CFF−2R21	日付 2013/10/8△	ガス接続位置変更　担当 古沢	10527000	24ACFF−2R21