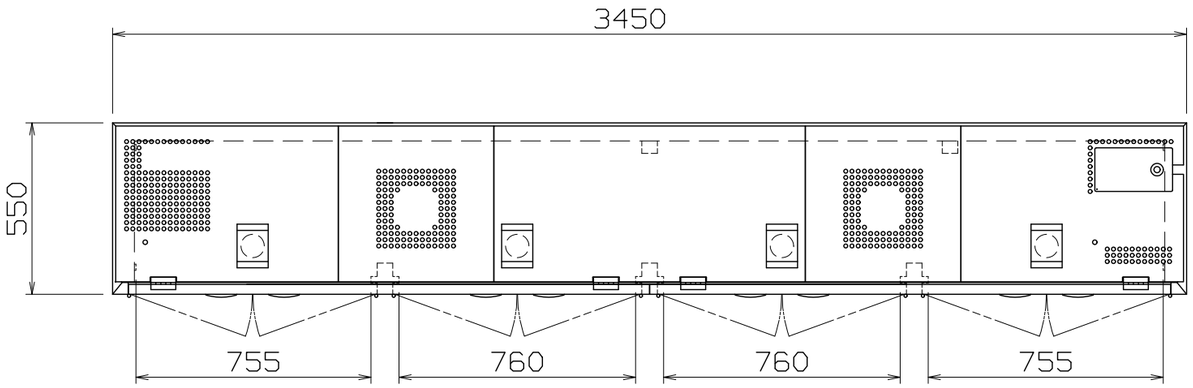

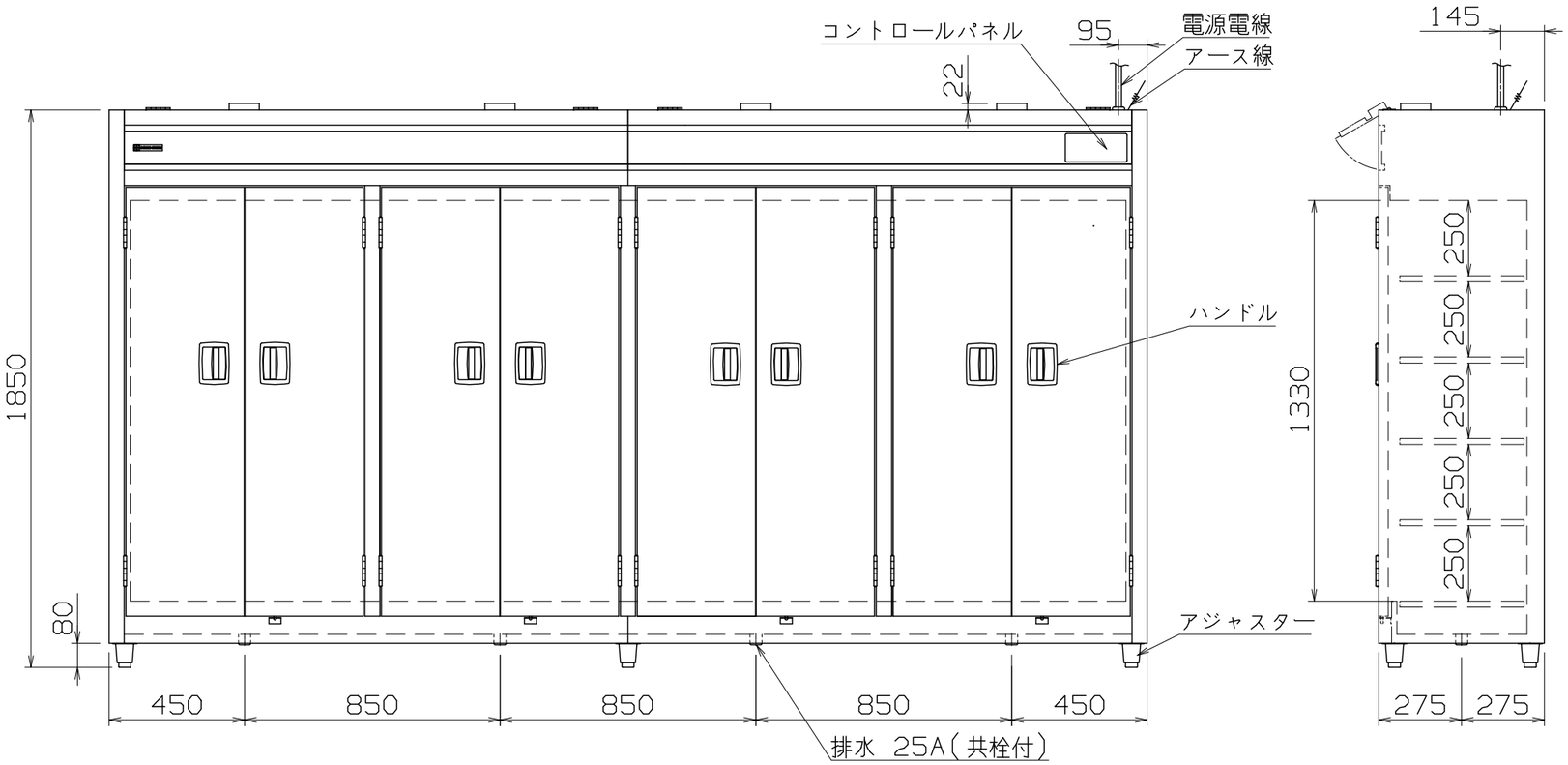

仕様

定格電圧	3Ø 200V
定格消費電力	18.8kW
定格周波数	50/60Hz
一次側最大電流値	54.3A
推奨ブレーカー容量	定格電流：75A 感度電流：30mA
電源電線	22mm²×3芯×2m 直結
アース線	付属

本体

本体外装	SUS430 t0.8 #4
本体内装	SUS430 t0.8
扉	SUS430 t0.8 #4

オプション

食器カゴ	ステンレス製 (395x365x200) 40ヶ収納可

※本機を設置する場合、転倒防止のため
付属の本体固定金具を用いて、
本体を壁等に固定して下さい。

付属品

パイプ棚	SUS430 x5段
本体固定金具	SUS430 x2

ESN-8DHA

改定 CHANGE	A	M		

第三角法	DIMENSION	尺度 SCALE	作成日付DATE
	mm	1:20 ~~NTS~~	・ ・ ・

NICHIWA ELECTRIC CORPORATION

検認 APPROVED	設計 DESIGNED	照査 CHECKED	作成 DRAWN
・	・	・	・

食器消毒保管機(電気式)

3450x550x1850

AD070097