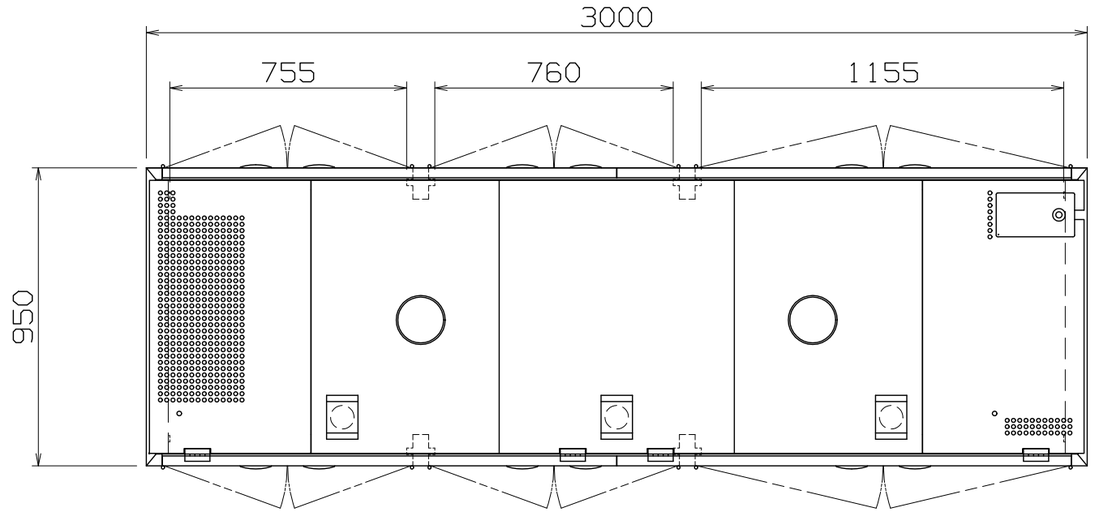

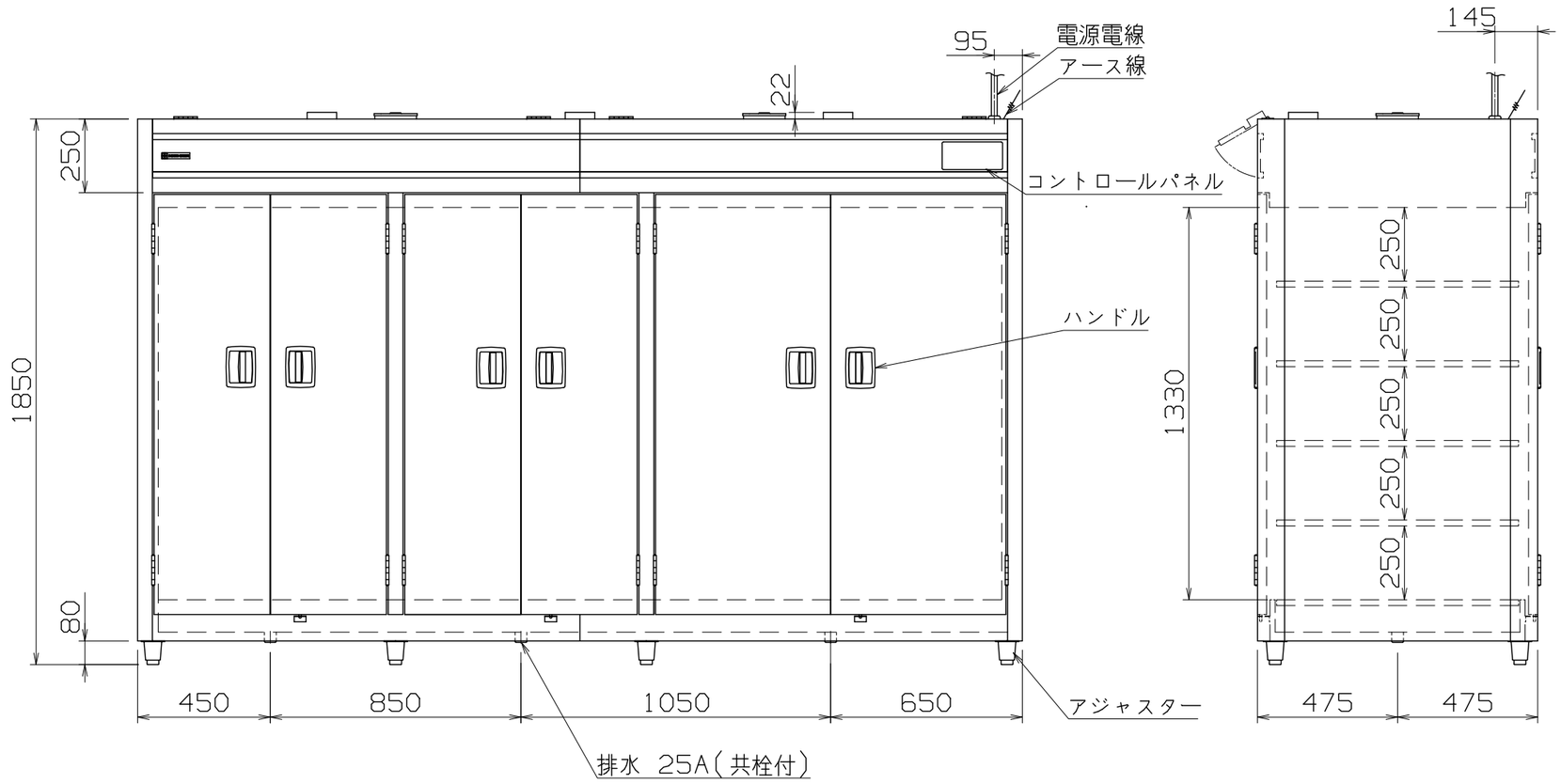

仕様

定格電圧	3Ø 200V
定格消費電力	21.4kW
定格周波数	50/60Hz
一次側最大電流値	61.8A
推奨ブレーカー容量	定格電流：75A 感度電流：30mA
電源電線	22mm²×3芯×2m 直結
アース線	付属

本体

本体外装	SUS430 t0.8 #4
本体内装	SUS430 t0.8
扉	SUS430 t0.8 #4

オプション

食器カゴ	ステンレス製 (395x365x200) 70ヶ収納可

付属品

パイプ棚	SUS430 x5段

EWN-2L4SDHB

改定 CHANGE	A	H		

第三角法	DIMENSION mm	尺度 SCALE 1:20 ~~NTS~~	作成日付DATE	食器消毒保管機(電気式)
NICHIWA ELECTRIC CORPORATION				3000x950x1850
検認 APPROVED	設計 DESIGNED	照査 CHECKED	作成 DRAWN	AD070144