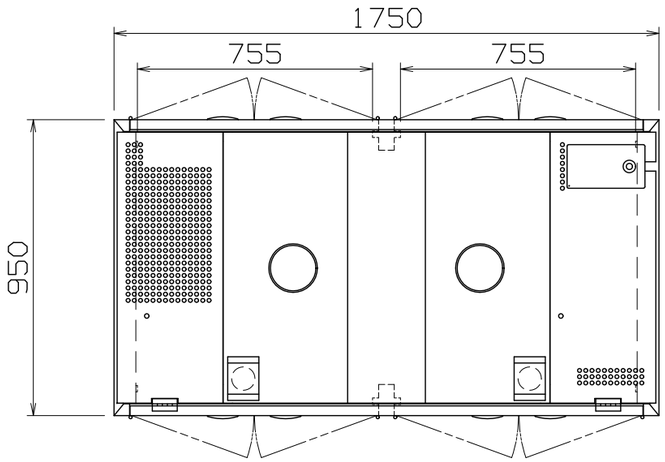


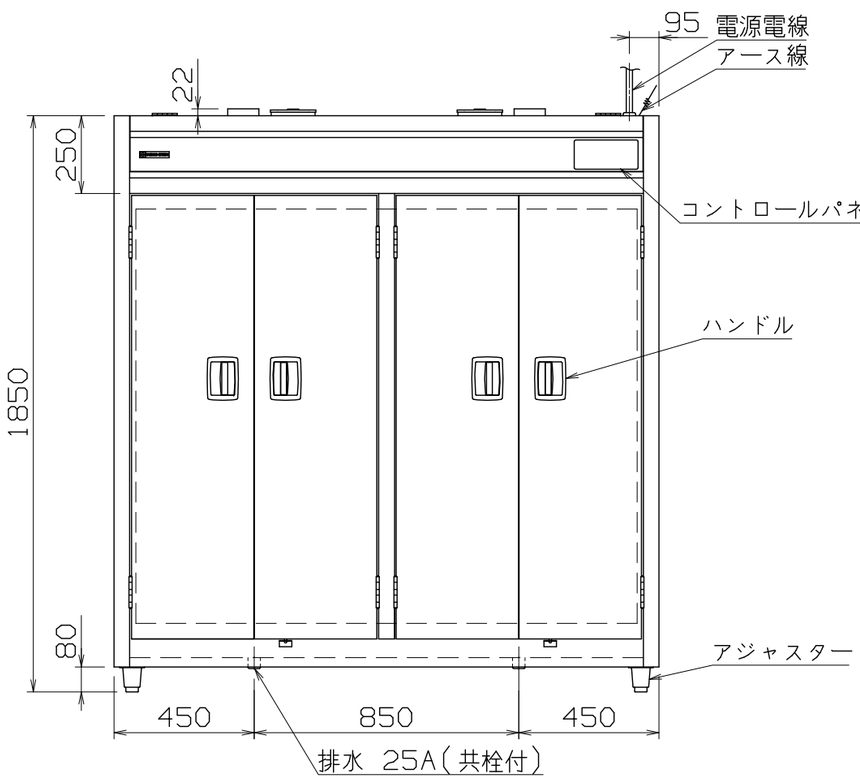


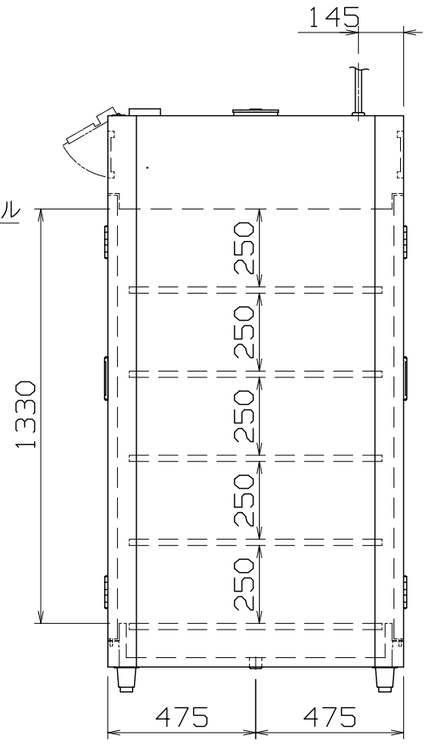


仕様

| | |
|---|---|
| 定格電圧 | 3Ø 200V |
| 定格消費電力 | 12.9kW |
| 定格周波数 | 50/60Hz |
| 一次側最大電流値 | 37.1A |
| 推奨ブレーカー容量 | 定格電流：50A 感度電流：30mA |
| 電源電線 | 8mm²×3芯×2m 直結 |
| アース線 | 付属 |

本体

| | |
|---|---|
| 本体外装 | SUS430 t0.8 #4 |
| 本体内装 | SUS430 t0.8 |
| 扉 | SUS430 t0.8 #4 |

オプション

| | |
|---|---|
| 食器カゴ | ステンレス製 (395x365x200) 40ヶ収納可 |

付属品

| | |
|---|---|
| パイプ棚 | SUS430 x5段 |

EWN-4DHB

| | | | | |
|---|---|---|---|---|
| 第三角法 | DIMENSION mm | 尺度 SCALE 1:20 ~~NTS~~ | 作成日付 DATE | 食器消毒保管機(電気式) |
| NICHIWA ELECTRIC CORPORATION | | | | 1750x950x1850 |
| 検認 APPROVED | 設計 DESIGNDED | 照査 CHECKED | 作成 DRAWN | AD070121 |

| 改定 CHANGE | | |
|---|---|---|
| | A | M |