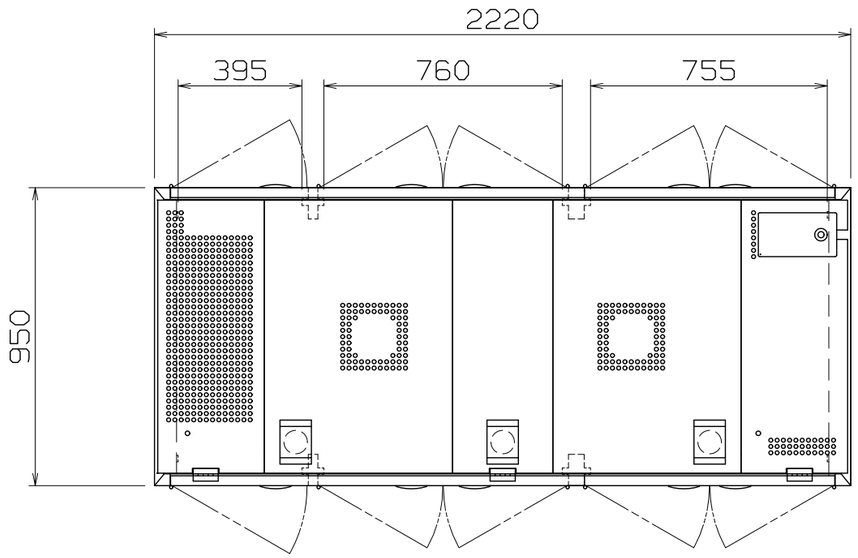

仕様

定格電圧	3Ø 200V
定格消費電力	10.4kW
定格周波数	50/60Hz
一次側最大電流値	30.0A
推奨ブレーカー容量	定格電流：40A 感度電流：30mA
電源電線	5.5mm²×3芯×2m 直結
アース線	付属

本体

本体外装	SUS430 t0.8 #4
本体内装	SUS430 t0.8
扉	SUS430 t0.8 #4

オプション

食器カゴ	ステンレス製（395x365x200） 50ヶ収納可

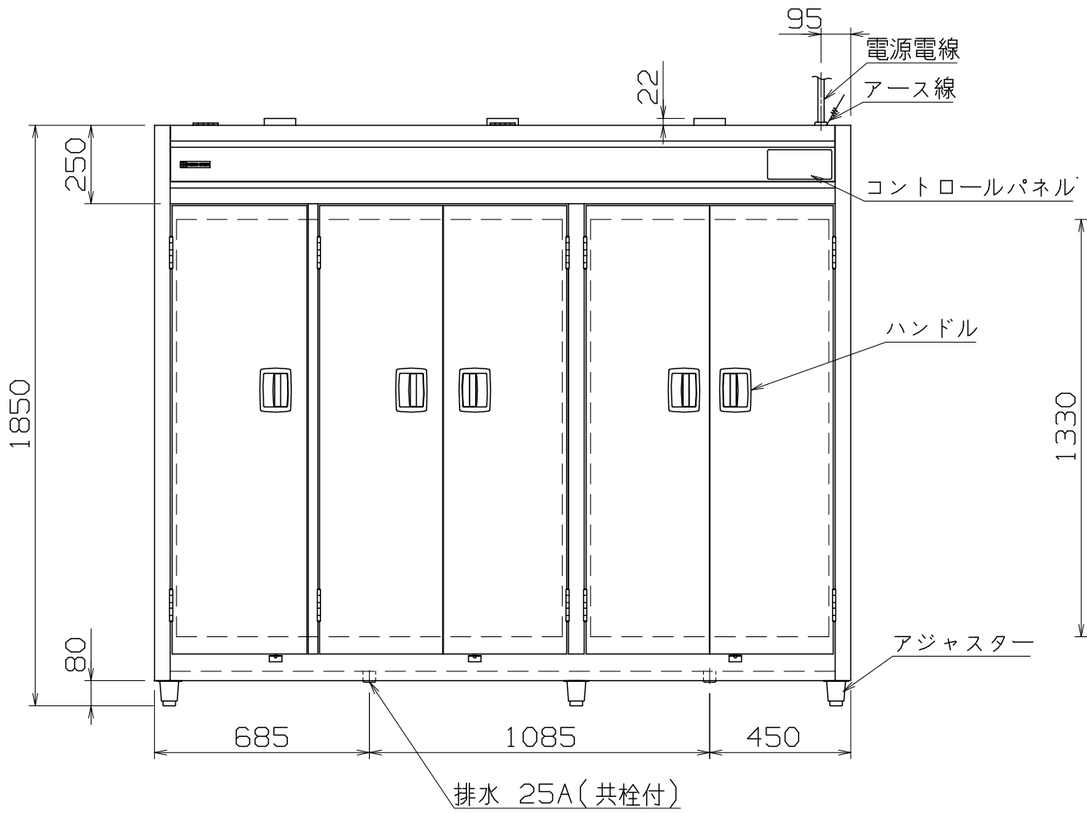

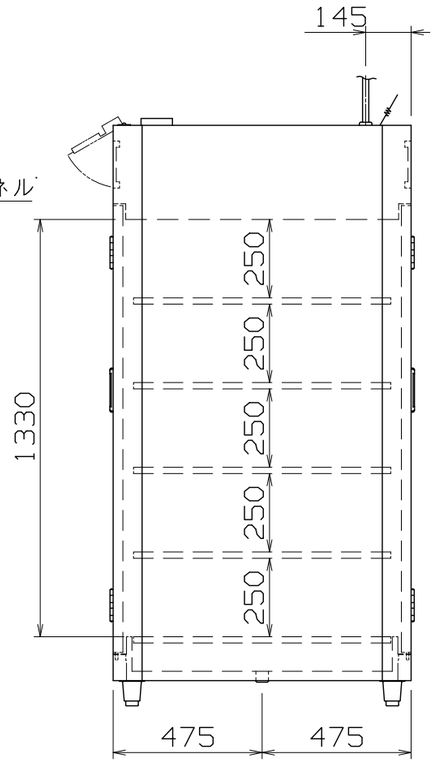

付属品

パイプ棚	SUS430 x5段

EWN-5DB

改定 CHANGE	AD-0392-A	A	M		

第三角法	DIMENSION	尺度 SCALE	作成日付DATE	食器消毒保管機（電気式）
	mm	1:20 ~~NTS~~	・ ・	2220x950x1850
NICHIWA ELECTRIC CORPORATION				
検認 APPROVED	設計 DESIGNED	照査 CHECKED	作成 DRAWN	AD070039
・	・	・	・	