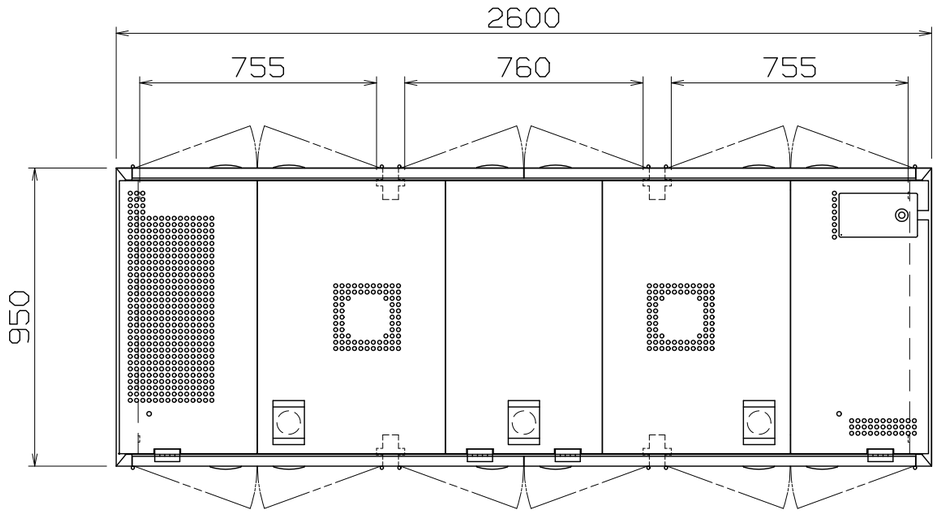

仕様

定格電圧	3Ø 200V
定格消費電力	12.4kW
定格周波数	50/60Hz
一次側最大電流値	35.8A
推奨ブレーカー容量	定格電流：50A 感度電流：30mA
電源電線	8mm²×3芯×2m 直結
アース線	付属

本体

本体外装	SUS430 t0.8 #4
本体内装	SUS430 t0.8
扉	SUS430 t0.8 #4

オプション

食器カゴ	ステンレス製（395x365x200） 60ヶ収納可

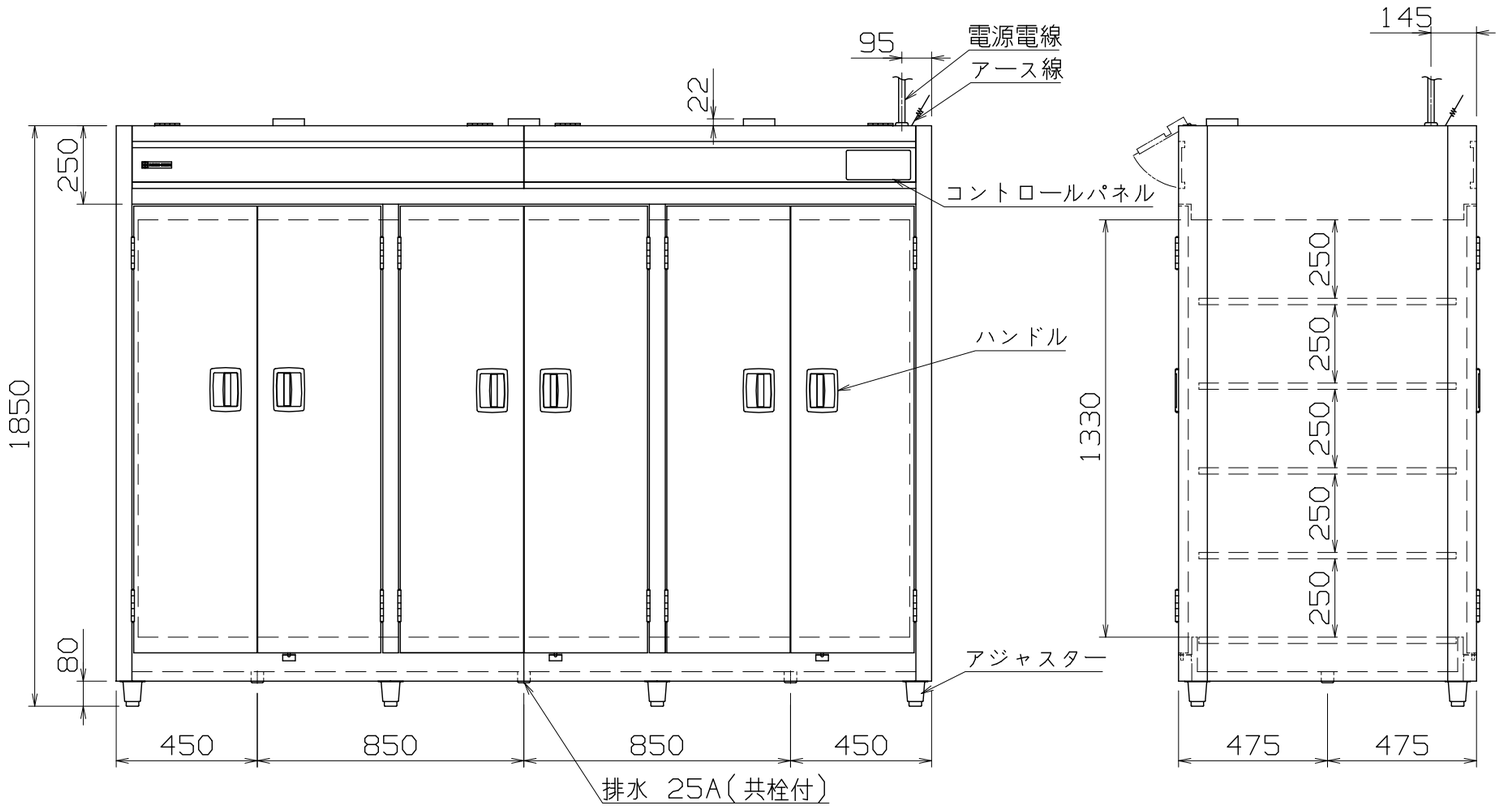

付属品

パイプ棚	SUS430 x5段

EWN-6DB

改定 CHANGE	AD-0394-A	A	N		

第三角法	DIMENSION mm	尺度 SCALE 1:20 ~~NTS~~	作成日付 DATE ・・	食器消毒保管機（電気式）
NICHIWA ELECTRIC CORPORATION				2600x950x1850
検認 APPROVED	設計 DESIGNED	照査 CHECKED	作成 DRAWN	AD070041