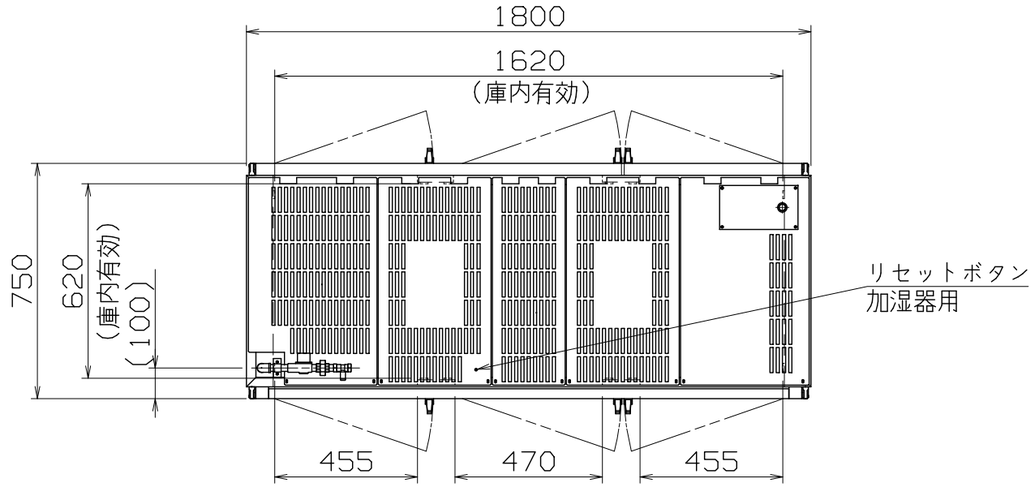

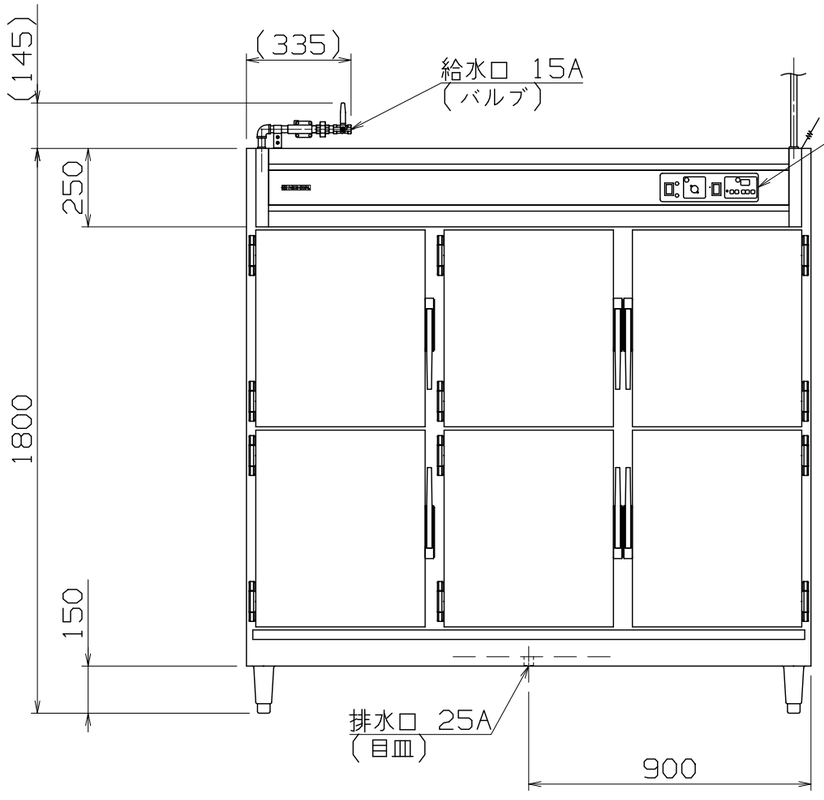

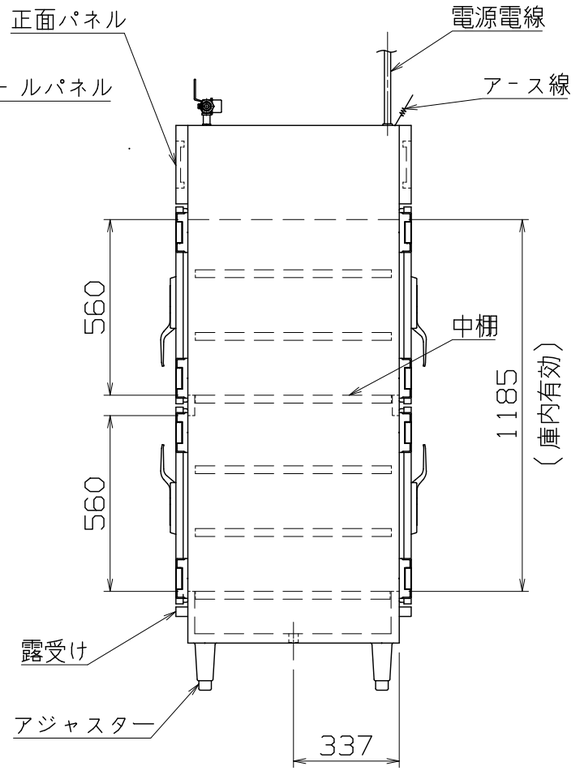

仕様

定格電圧	3Ø 200V
定格消費電力	4.0kW
定格周波数	50/60Hz
一次側最大電流値	12.3A
推奨ブレーカー容量	定格電流：15A 感度電流：30mA
電源電線	3.5mm²×3芯×2m 直結
アース線	付属

本体

本体外装	SUS430 t0.8 #4
本体内装	SUS304 t0.8 BA
扉(両面)	SUS430 t0.8 #4
露受け	SUS304 t0.8

※本機を設置する場合、転倒防止のため
付属の本体固定金具を用いて、
本体を壁等に固定して下さい。

※給水の一次側には必ず軟水器（別売り）を
設けてください。

付属品

中棚（自在式）	SUS304 t1.0 BA パンチング板 ×6段(3分割)
本体固定金具	SUS430 ×2

HS-1800SBE

改定 CHANGE D1-3218 A C	第三角法	DIMENSION mm	尺度 SCALE 1:20 ~~NTS~~	作成日付DATE	電気温蔵庫
	NICHIWA ELECTRIC CORPORATION				1800x750x1800
	検認 APPROVED	設計 DESIGNED	照査 CHECKED	作成 DRAWN	AD064063