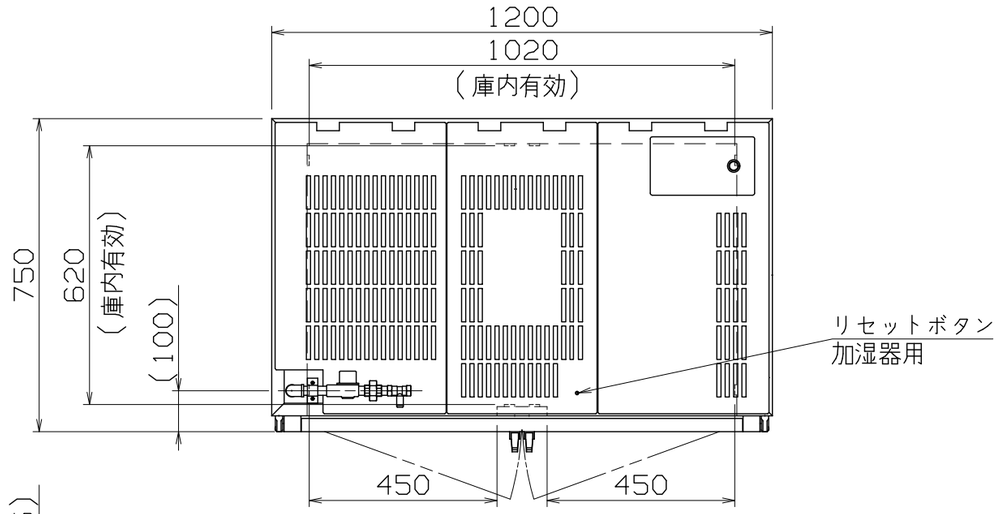

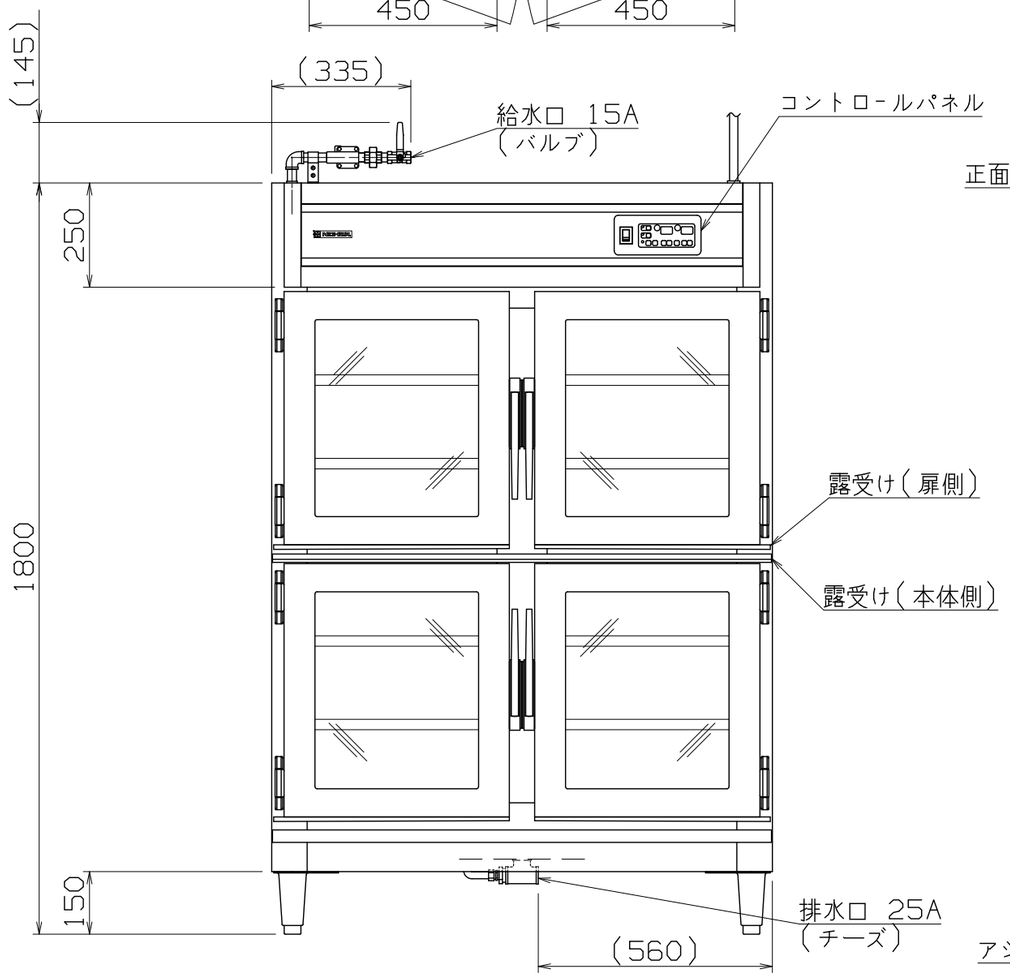

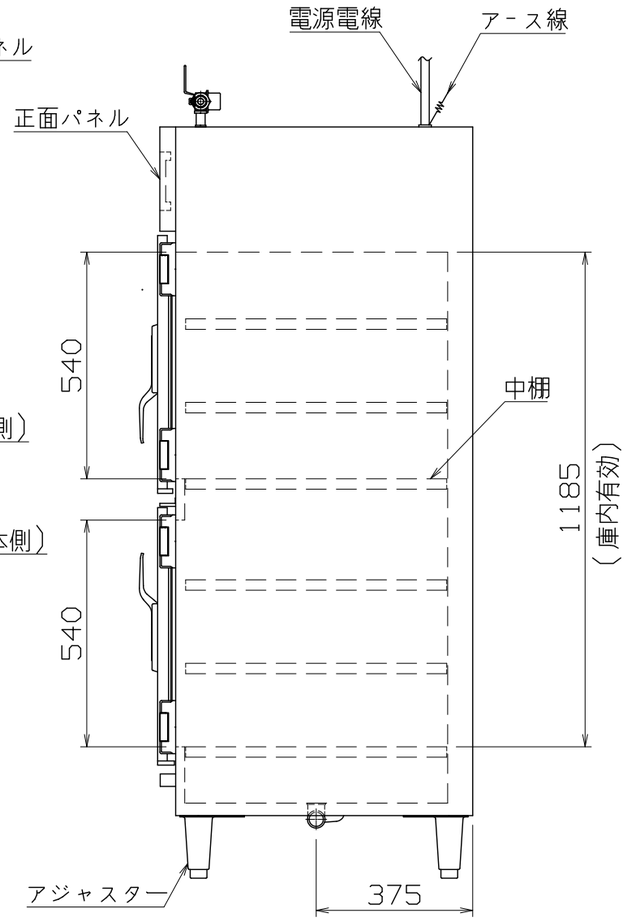

仕様

定格電圧	3Ø 200V
定格消費電力	3.03kW
定格周波数	50/60Hz
一次側最大電流値	10.2A
推奨ブレーカー容量	定格電流：15A 感度電流：30mA
電源電線	3.5mm²×3芯×2m 直結
アース線	付属

本体

本体外装	SUS430 t0.8 #4
本体内装	SUS304 t0.8 BA
扉	SUS430 t0.8 #4 （t5.0強化ガラス入）
露受け	SUS304 t0.8

※本機を設置する場合、転倒防止のため
付属の本体固定金具を用いて、
本体を壁等に固定して下さい。

※給水の一次側には必ず軟水器（別売り）を
設けてください。

付属品

中棚（自在式）	SUS304 t1.0 BA パンチング板 ×6段（2分割）
本体固定金具	SUS430 ×2

IHS-1275AGE

第三角法	DIMENSION mm	尺度 SCALE 1:15 ~~NTS~~	作成日付 DATE	電気湿温蔵庫（片面扉）
NICHIWA ELECTRIC CORPORATION				1200×750×1800
検認 APPROVED	設計 DESIGNED	照査 CHECKED	作成 DRAWN	AD065024

改定 CHANGE A C
D1-3218