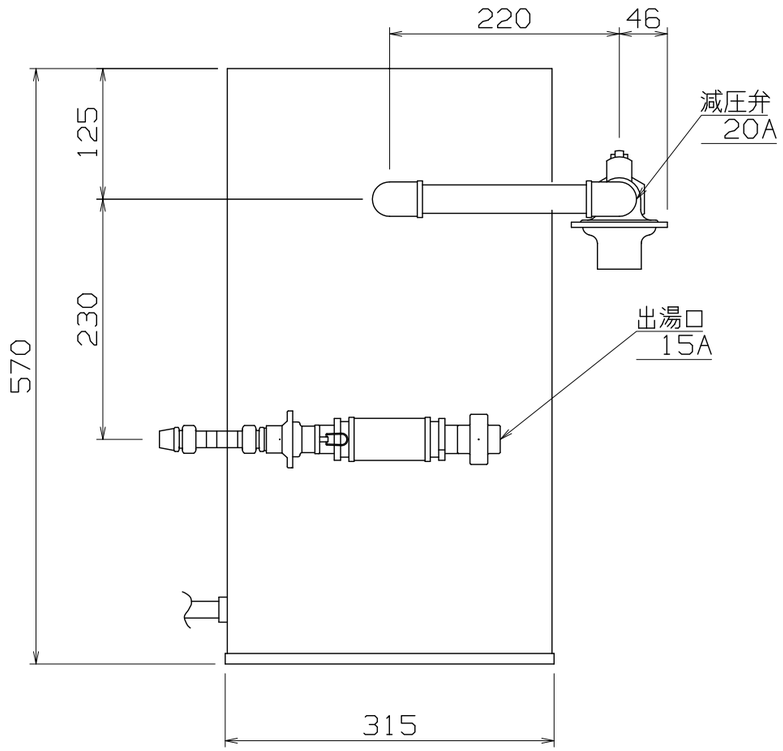

仕様

定格電圧	3Ø 200V
定格消費電力	3.0kW
一次側最大電流値	8.7A
推奨ブレーカー容量	定格電流：20A 感度電流：30mA
電源電線	接地3P-20A 引掛プラグ付 2m
アース線	電源電線に含む
容量	約20リットル
本体質量	30kg

本体

外装	SUS430
湯槽	SUS444

能力	25°c昇温----1.6L/分
	70°c昇温----0.6L/分

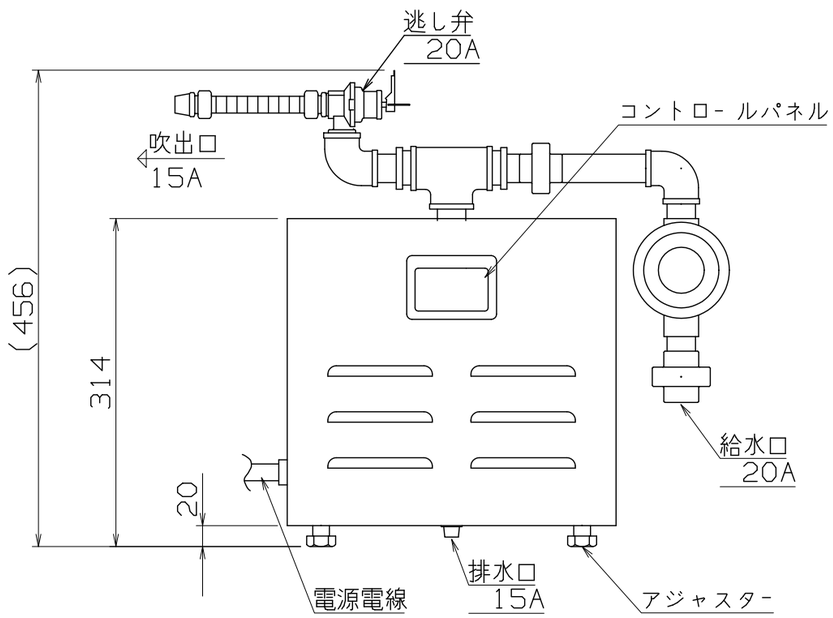

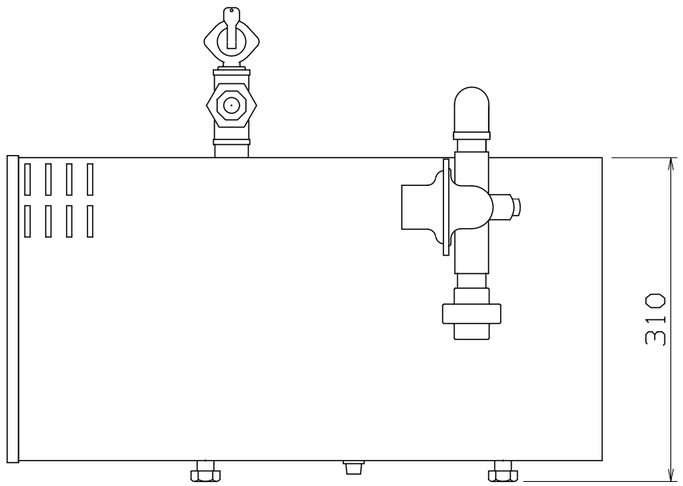

NEBM-33

改定 CHANGE	A	D

コンセント形状

第三角法	DIMENSION IN mm	尺度 SCALE 1/6 NTS	作成日付 DATE
NICHIWA ELECTRIC CORPORATION			
検認 APPROVED	設計 DESIGNED	照査 CHECKED	作成 DRAWN

電気ブースター

315x570x314

AD076013