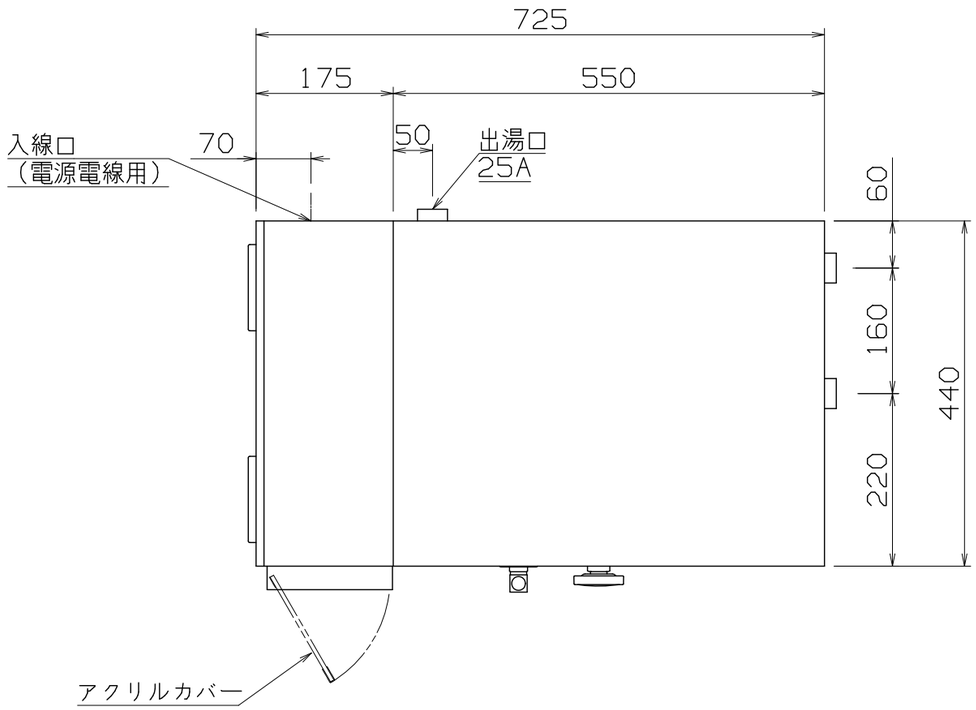

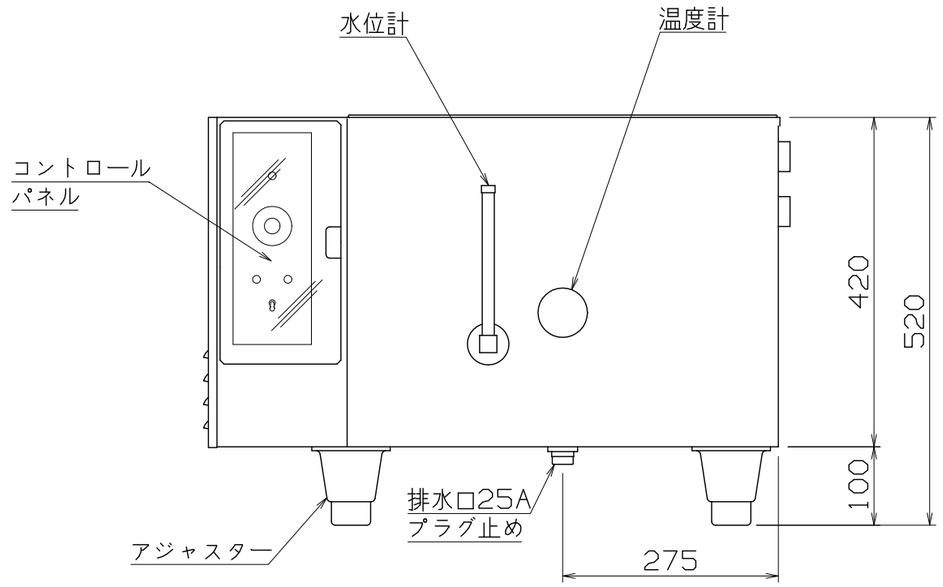

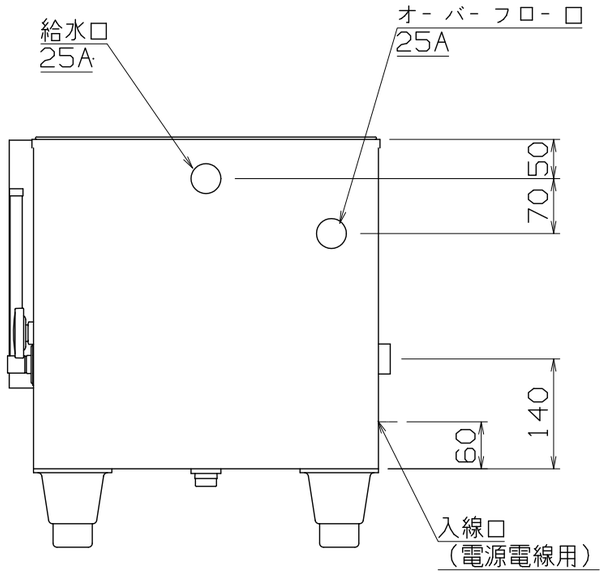

仕様

定格電圧	3Ø 200V
定格消費電力	40.0kW
一次側最大電流値	115.5A
ブレーカー内蔵付	定格電流：150A　感度電流：30mA
電源電線	60mm² x3芯　オプション
アース線	オプション
容量	50リットル
本体質量	52kg

本　体

外装	SUS304
上蓋	SUS304
湯槽	SUS304

能力（25℃昇温）	22.0L／分
（70℃昇温）	7.78L／分

NEBO-40

改定 CHANGE	AD-0327-A	A	工		

第三角法	DIMENSION IN mm	尺度 SCALE	作成日付 DATE	電気ブースター
		1/8 ~~NTS~~	・・・	725x440x520
NICHIWA ELECTRIC CORPORATION				
検認 APPROVED	設計 DESIGNED	照査 CHECKED	作成 DRAWN	AD076006