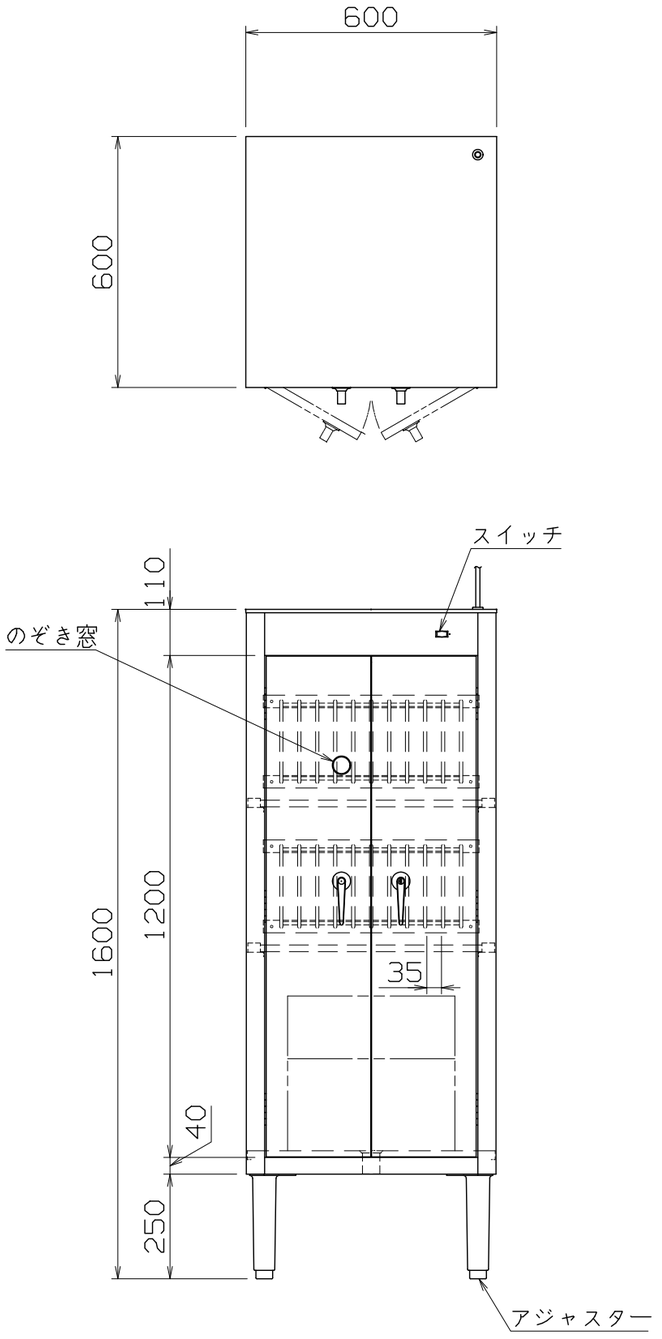

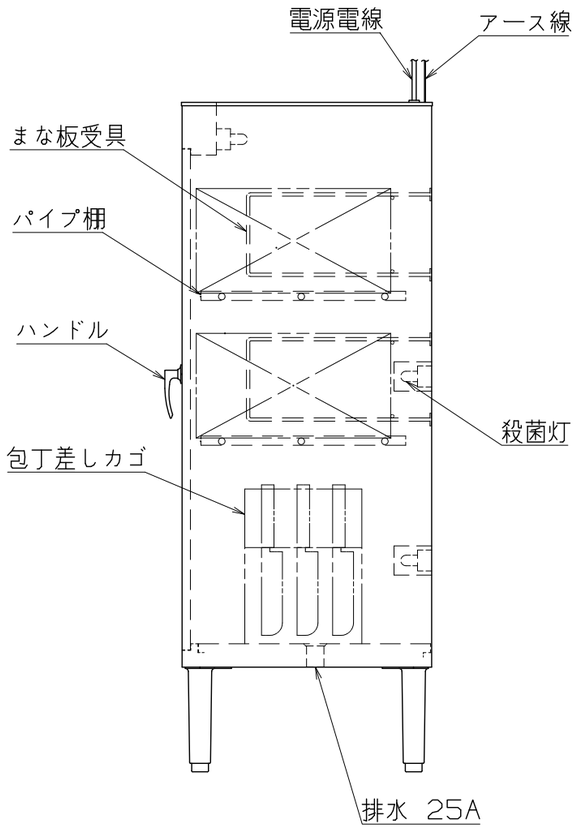

仕様

定格電圧	100V
定格消費電力	57W
定格周波数	50/60Hz
一次側最大電流値	0.6A
推奨ブレーカー容量	定格電流：3A 感度電流：30mA
電源電線	2P-12A プラグ一体物 2m
アース線	付属

本体

本体外装	SUS304 t0.8 #4
扉	SUS304 t0.8 #4
包丁受具	SUS304 t1.2

殺菌灯　15W（安定器含め19W）　×3

収納能力

包丁 20本	（最長刃渡210， 柄150）
まな板 20枚	（最大465×250×30）
	（最小225×250×30）

付属品

包丁差しカゴ	（20本仕様）×1
本体固定金具	1個

NSC-2020

改定 CHANGE	A	上	コンセント形状	第三角法	DIMENSION IN mm
				尺度 SCALE 1/15 ~~NTS~~	作成日付 DATE
				NICHIWA ELECTRIC CORPORATION	
				検認 APPROVED / 設計 DESIGNED / 照査 CHECKED / 作成 DRAWN	

電気包丁まな板殺菌庫

600×600×1600

AD071084