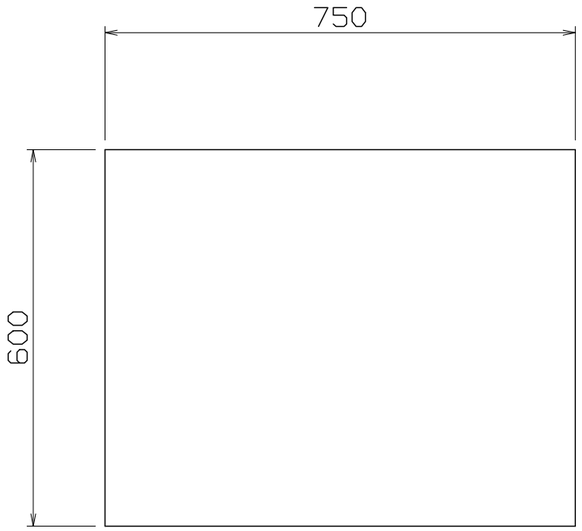

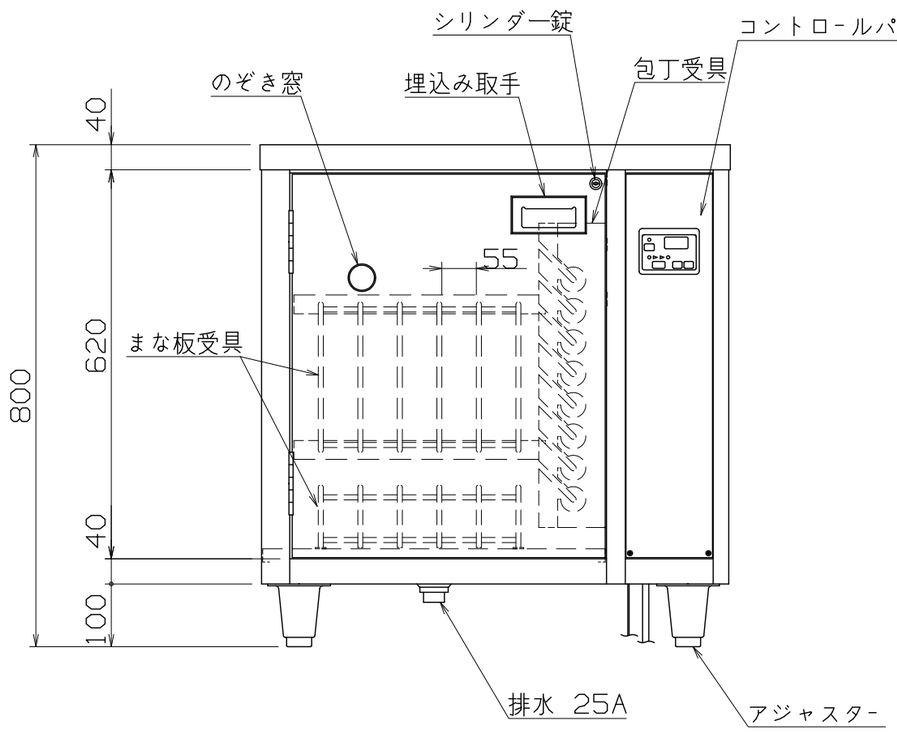

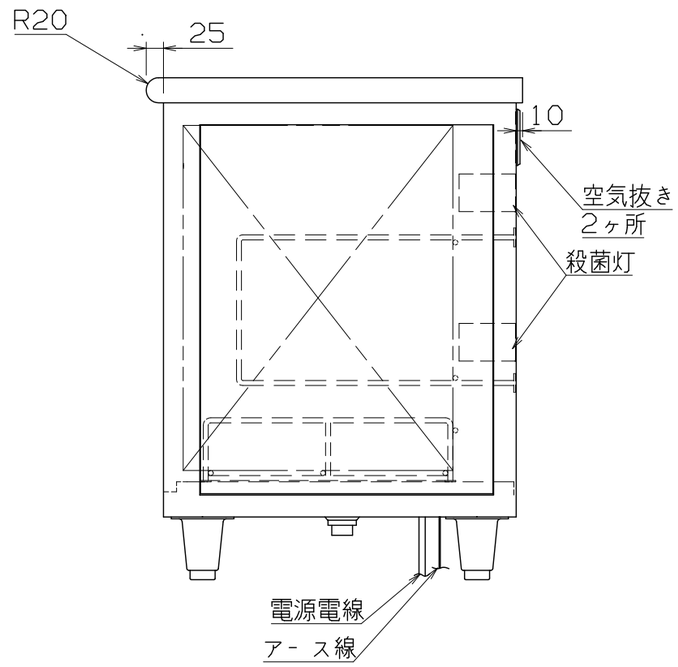

仕様

定格電圧	100V
定格消費電力	400W
定格周波数	50/60Hz
一次側最大電流値	4.0A
推奨ブレーカー容量	定格電流：15A　感度電流：30mA
電源電線	2P-12A　プラグ一体物　2m
アース線	付属

本体

天板	SUS304　t1.2　#4
本体外装	SUS304　t0.8　#4
扉	SUS304　t0.8　#4
包丁受具	SUS304　t1.2
まな板受具	SUS304

殺菌灯　15W　×2

収納能力

包丁　合計8本

5本（最長刃長380　柄150）
3本（最長刃長290　柄150）
（最短刃長195）

まな板　5枚　（最大550×430×52）
（最小220×220×52）

NSC-85THD

改定 CHANGE	A	C	コンセント形状	第三角法 / DIMENSION mm	尺度 SCALE 1:10 ~~NTS~~ / 作成日付 DATE
				NICHIWA ELECTRIC CORPORATION	検認 APPROVED / 設計 DESIGNED / 照査 CHECKED / 作成 DRAWN

包丁まな板殺菌庫（テーブルタイプ）

750×600×800

AD071195