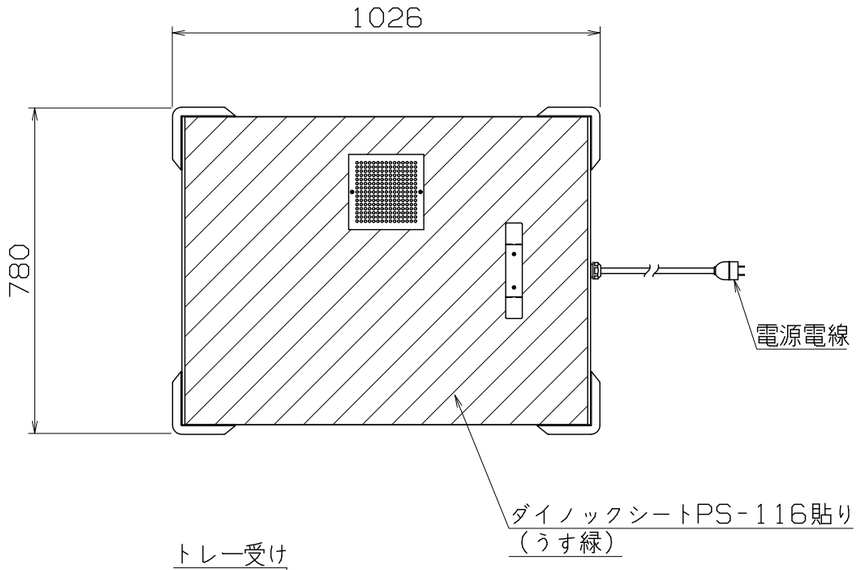

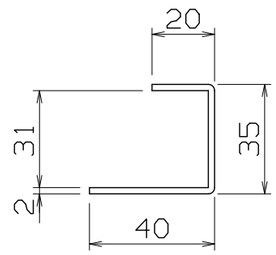

トレー受け断面（尺度1/2）

仕様

定格電圧	100V
定格消費電力	1370W
定格周波数	50/60Hz
一次側最大電流値	13.7A
推奨ブレーカー容量	定格電流：15A　感度電流：30mA
電源電線	接地2P－15A　プラグ付　2m
アース線	電源電線に含む
本体	
外装	SUS430　#4
内装	SUS430　2B
扉	SUS430　#4 （ポリカーボネイト無色透明入り）

＊　トレー収納枚数　24枚

＊　図中 ▨ 部はダイノックシート（住友スリーエム）PS-116貼り

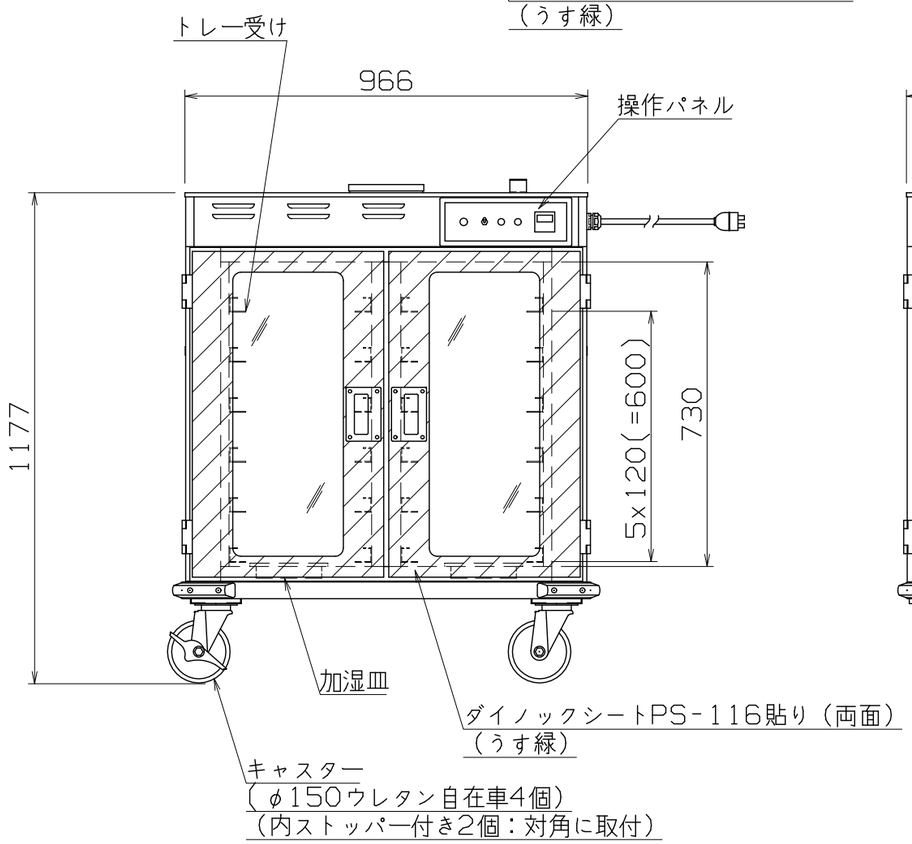

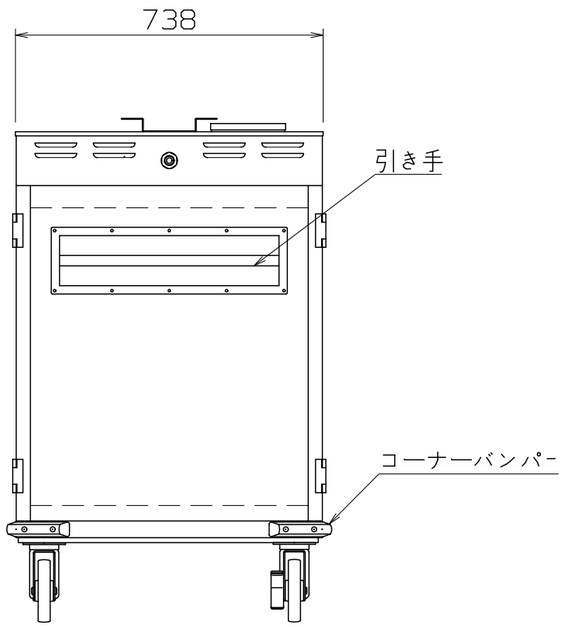

付属品 加湿皿	SUS304　x2
オプション トレー	330x330x21（材質　FRP）

NWC-241H

改定 CHANGE	A	コンセント形状	第三角法	DIMENSION IN mm	尺度 SCALE 1/15 ~~NTS~~
			作成日付 DATE	電気適温配膳車	
			NICHIWA ELECTRIC CORPORATION	1026x780x1177	
			検認 APPROVED / 設計 DESIGNED / 照査 CHECKED / 作成 DRAWN	AD067061	