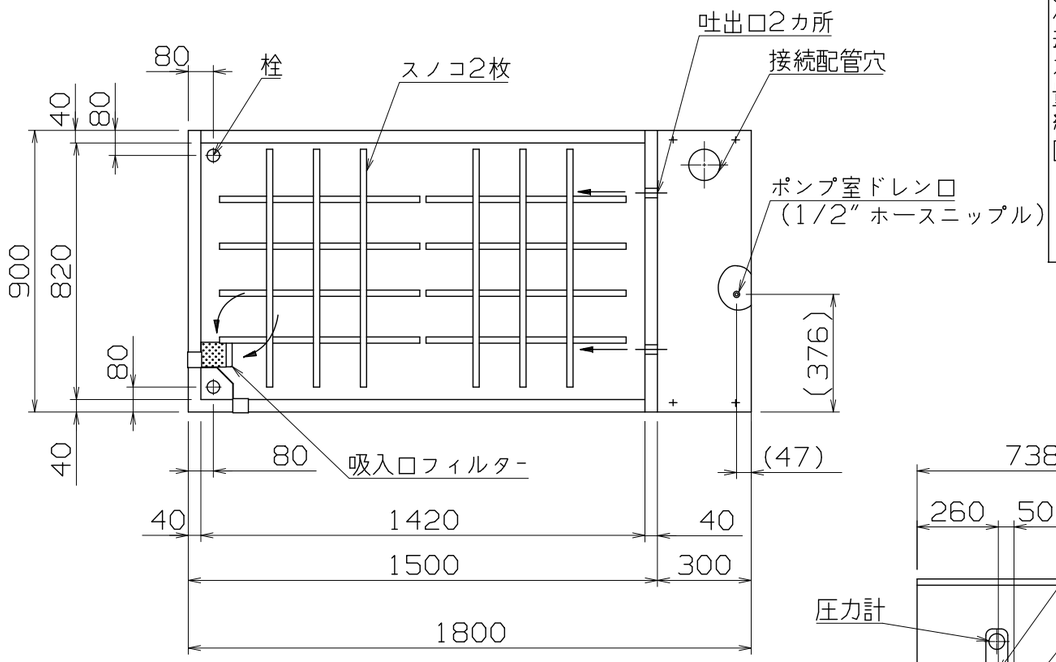

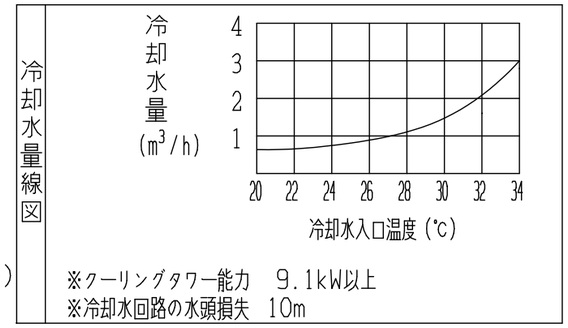

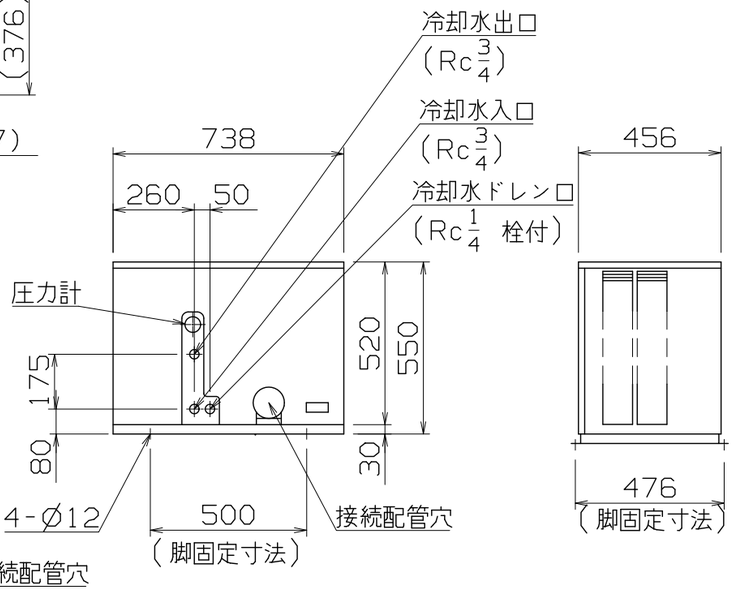

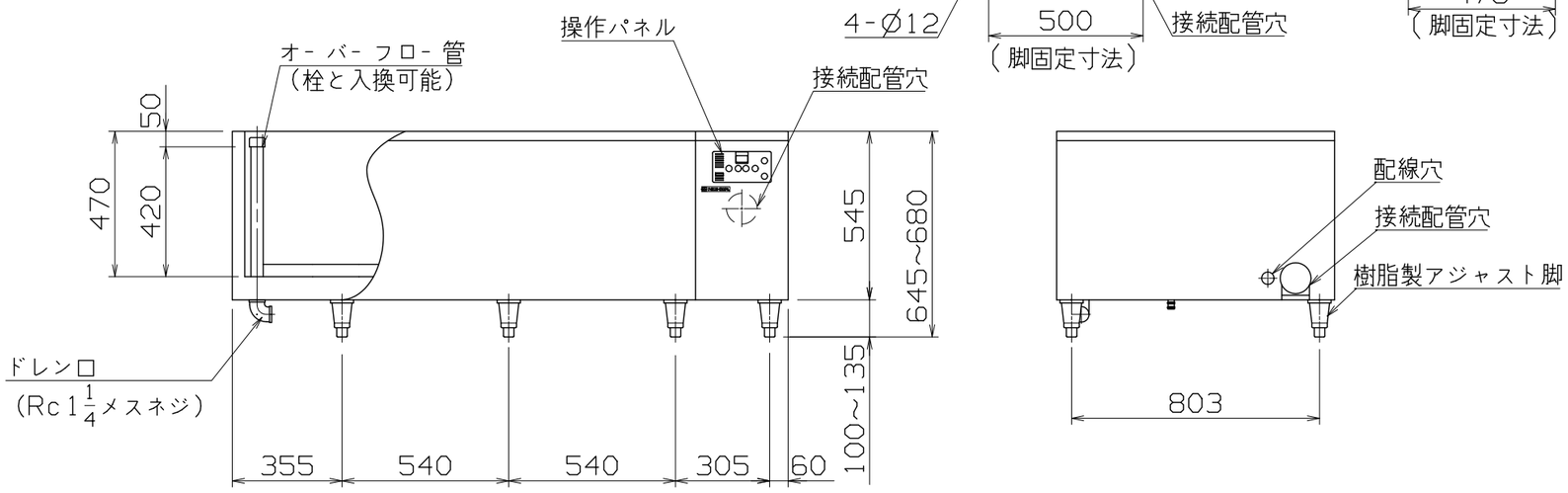

仕様

電源	3∅ 200V
定格消費電力	1.9/2.1kW
定格周波数	50/60Hz
運転電流値	6.9/7.4A (周囲温度30℃, 水温5℃)
推奨ブレーカ容量	定格電流：30A 定格感度電流：30mA
電源電線	3.5m²×4芯 5m 直結
アース線	電源電線に含む
使用条件	周囲温度 5~35℃ 給水温度 0~30℃
制御温度範囲	0~8℃
冷却能力	2.90/3.13kW (周囲温度30℃, 水温10→5℃冷却時)
実水量	500L (オーバーフローレベル)
質量	141kg (水槽本体)
	63kg (冷凍機ユニット)

本体

本体外装	SUS304 H.L
本体内装	SUS304 H.L

電気部品

温度調節器	デジタル表示
タイマ遅延起動	最大99時間

その他仕様

凝縮方式	二重管型水冷式 制水弁付
使用冷媒	R404A

付属品 (現地組立)
水槽ユニットx1台, 機械室ユニットx1台, スノコx2枚
接続配管 (10m) x一式, ドレンホースx3m
ホースバンドx1個, Oリング (予備) x2個, 電源コードx5m

RS50WN-C-G2

改定 CHANGE	A	D
	. .	

第三角法	DIMENSION IN mm	尺度 SCALE 1/20 NTS	作成日付 DATE . . .
NICHIWA ELECTRIC CORPORATION			
検認 APPROVED	設計 DESIGNDED	照査 CHECKED	作成 DRAWN
.	.	.	.

コンパクト氷水チラー
(水冷セパレート型) 1800x900x645~680
AD092024