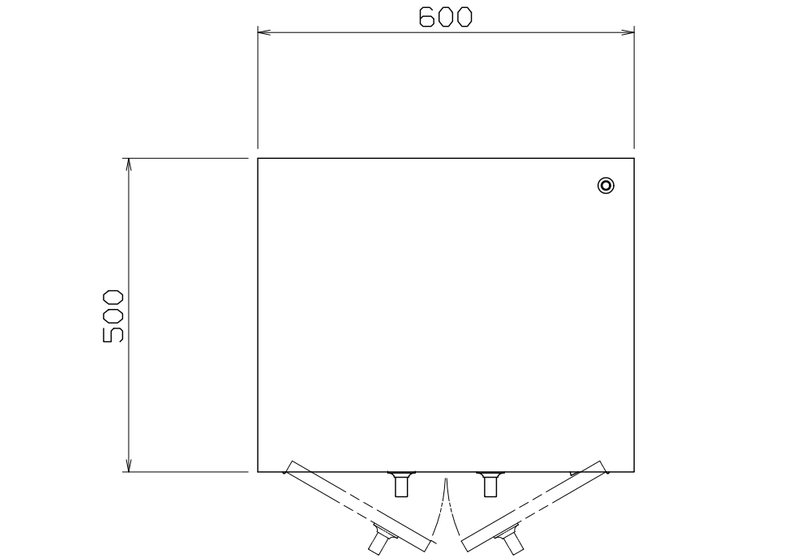

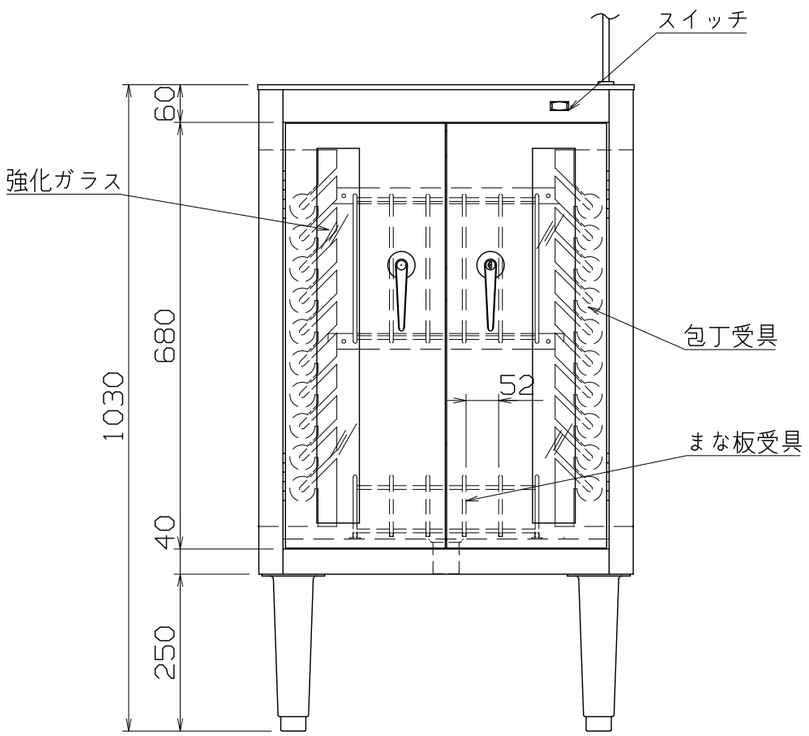

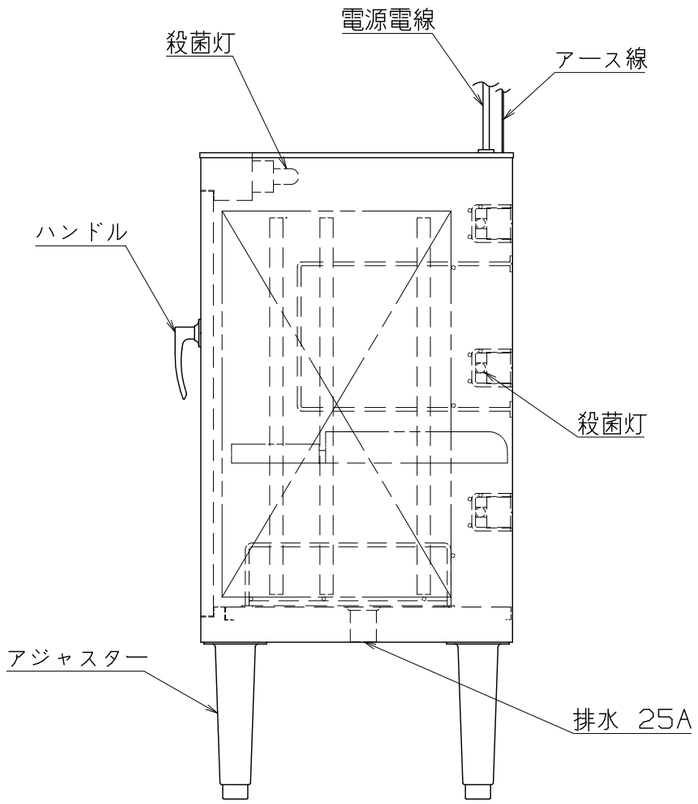

仕様

定格電圧	100V
定格消費電力	39W
定格周波数	50/60Hz
一次側最大電流値	0.4A
推奨ブレーカー容量	定格電流：3A　感度電流：30mA
電源電線	2P-12A　プラグ一体物　2m
アース線	付属

本体

本体外装	SUS430　t0.8　#4
扉	SUS430　t0.8　#4（強化ガラス入り）
包丁受具	SUS304　t1.2
殺菌灯	10W（安定器含め13W）　×1
	6W（安定器含め8.5W）　×3

収納能力

包丁　20本	（最長刃渡300，　柄155）
	（最短刃渡165）
まな板　5枚	（最大615×365×47）
	（最小375×365×47）

SC-205LG

改定 CHANGE	A	コンセント形状	第三角法	DIMENSION IN mm	尺度 SCALE 1/10 NTS
			NICHIWA ELECTRIC CORPORATION		作成日付 DATE
			検認 APPROVED	設計 DESIGNED	照査 CHECKED / 作成 DRAWN

電気包丁まな板殺菌庫

600×500×1030

AD071017