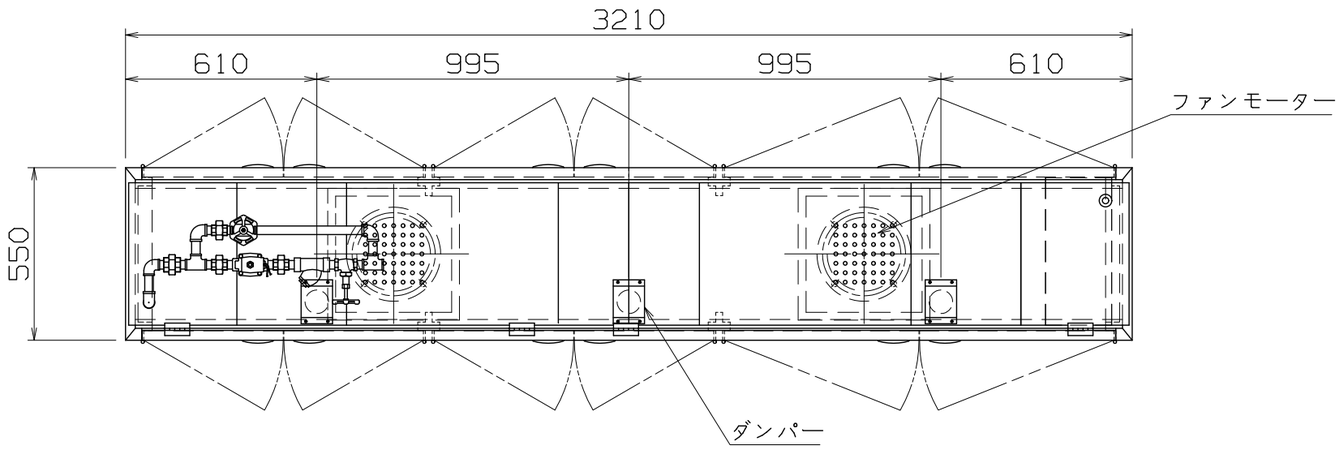

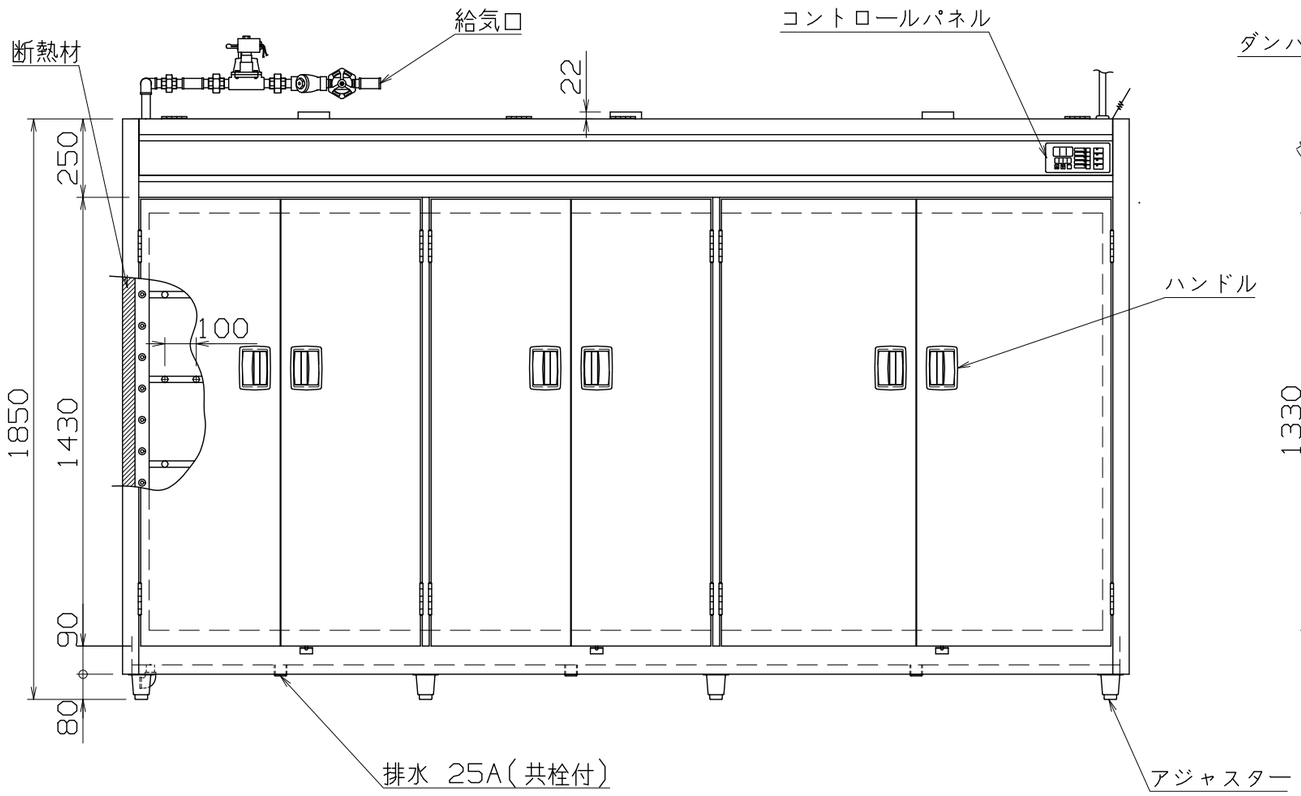

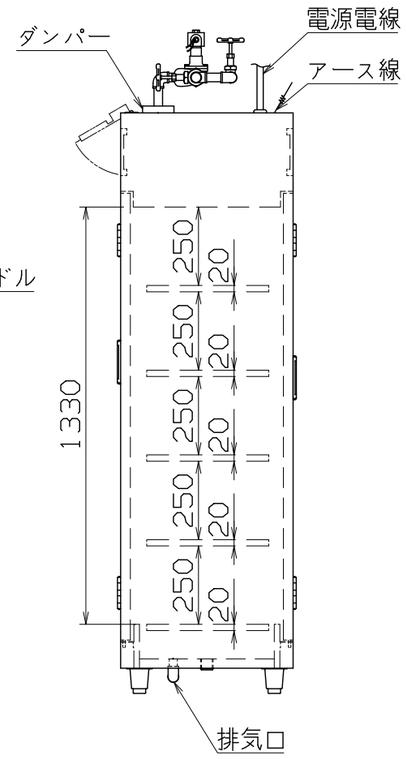

仕様

	(PS)E
定格電圧	3∅ 200V
定格消費電力	1500W
定格周波数	50/60Hz
蒸気消費量	25kg/h
一次側最大電流値	4.3A
推奨ブレーカー容量	定格電流:15A 感度電流:30mA
電源電線	接地3P-20A 引掛プラグ付 2m
アース線	電源電線に含む

主材料

本体外装	SUS430 t0.8 #4
本体内装	SUS430 t0.8
中棚	SUS430 ∅16パイプ
中棚枠	SUS430 t1.2
扉	SUS430 t0.8 #4
ハンドル	ZDC
脚	SUS304
ダンパー	SUS430 #4 x3ヶ所
断熱材	グラスウール
天板	SUS430 t0.8 2B

電気部品

モーター	750W x2
コントロール部	フラットシートパネル

配管部品

給気口	25A
排気口	25A
排水	25A

オプション

食器カゴ	ステンレス製(395x365x190)35ヶ収納可

付属品

スチームトラップ	25A x1個

SSN-2L4SDB

改定 CHANGE	A	E
	.	.

コンセント形状

第三角法 | DIMENSION IN mm | 尺度 SCALE 1/20 ~~NTS~~ | 作成日付 DATE . . .

NICHIWA ELECTRIC CORPORATION

検認 APPROVED	設計 DESIGNED	照査 CHECKED	作成 DRAWN
.	.	.	.

食器消毒保管機(蒸気式)

3210x550x1850

AD070148