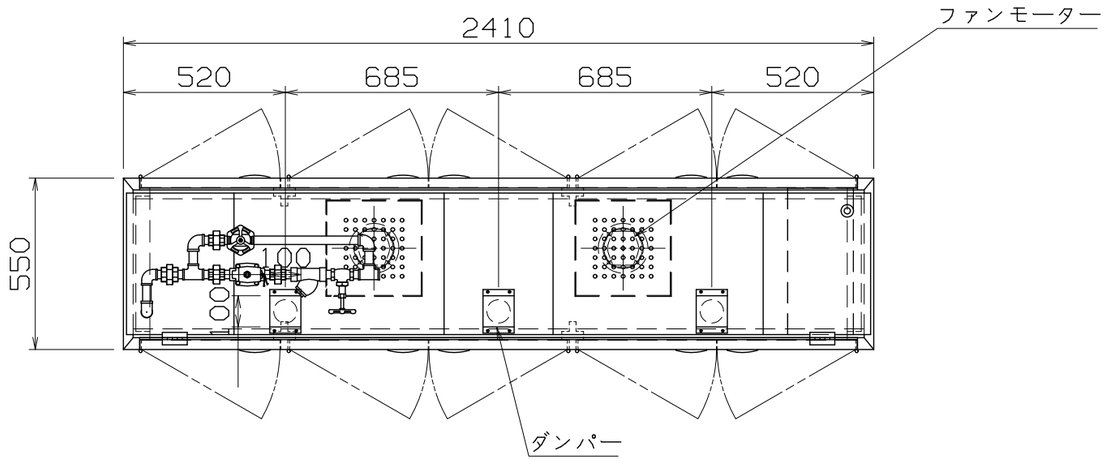


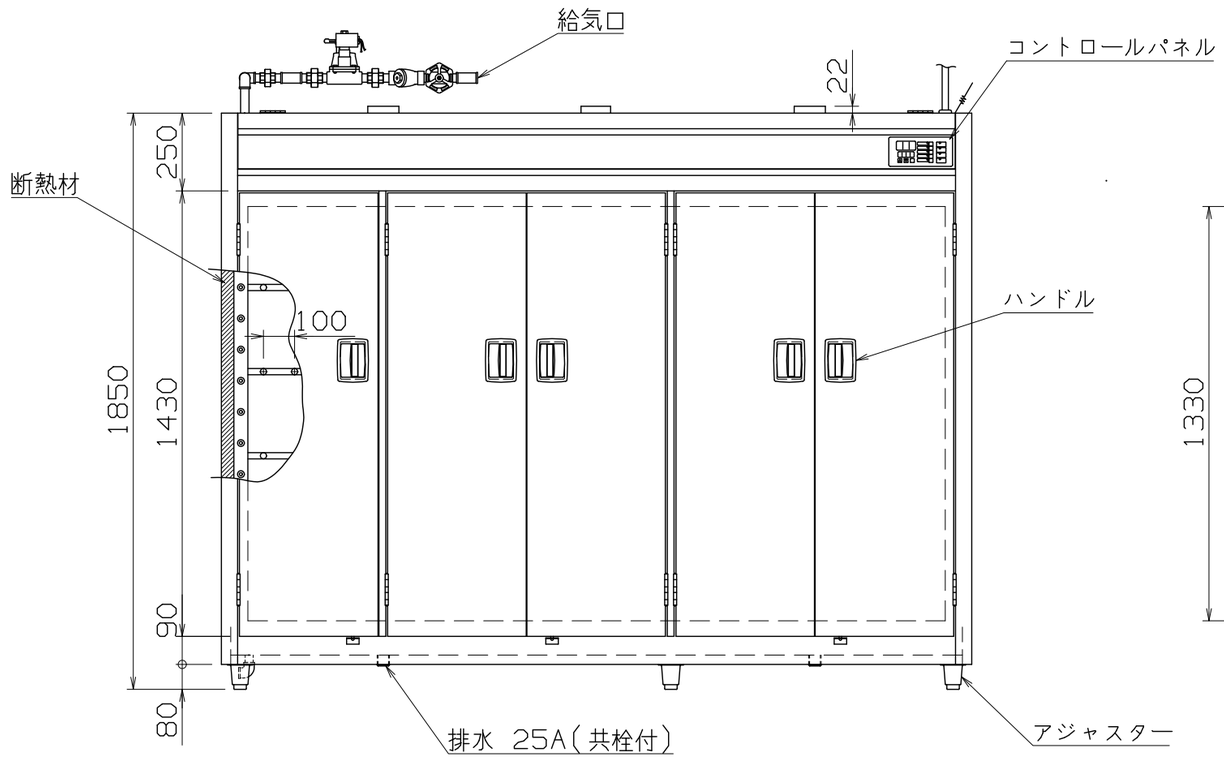


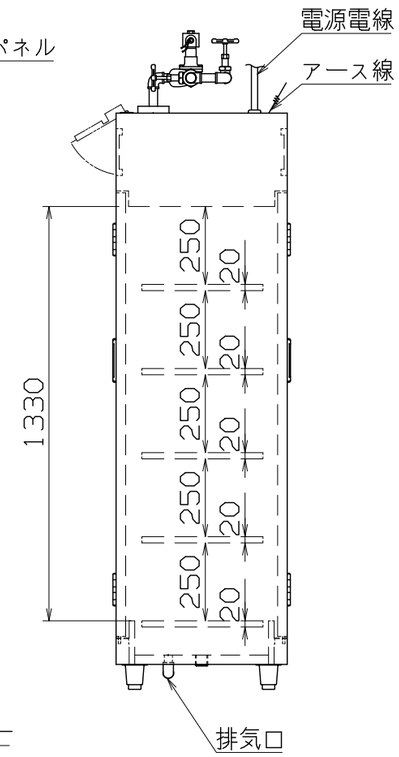


# 仕様

| | |
|---|---|
| | (PS)E |
| 定格電圧 | 100V |
| 定格消費電力 | 200W |
| 定格周波数 | 50/60Hz |
| 蒸気消費量 | 16kg/h |
| 一次側最大電流値 | 2.0A |
| 推奨ブレーカー容量 | 定格電流:15A 感度電流:30mA |
| 電源電線 | 2P-15A プラグ付 2m |
| アース線 | 付属 |

## 主材料

| | |
|---|---|
| 本体外装 | SUS430 t0.8 #4 |
| 本体内装 | SUS430 t0.8 |
| 中棚 | SUS430 Ø16パイプ |
| 中棚枠 | SUS430 t1.2 |
| 扉 | SUS430 t0.8 #4 |
| ハンドル | ZDC |
| 脚 | SUS304 |
| ダンパー | SUS430 #4 x3ヶ所 |
| 断熱材 | グラスウール |
| 天板 | SUS430 t0.8 2B |

## 電気部品

| | |
|---|---|
| モーター | 100W x2 |
| コントロール部 | フラットシートパネル |

## 配管部品

| | |
|---|---|
| 給気口 | 25A |
| 排気口 | 25A |
| 排水 | 25A |

## オプション

| | |
|---|---|
| 食器カゴ | ステンレス製(395x365x190)25ヶ収納可 |

## 付属品

| | |
|---|---|
| スチームトラップ | 25A x1個 |

SSN-5DB

| | | | | | | |
|---|---|---|---|---|---|---|
| 改定 CHANGE AD-0408-A | A | K | コンセント形状 | 第三角法 | DIMENSION IN mm | 尺度 SCALE 1/20 NTS |
| | | | | NICHIWA ELECTRIC CORPORATION | | 作成日付 DATE |
| | | | | 検認 APPROVED | 設計 DESIGNED | 照査 CHECKED / 作成 DRAWN |

食器消毒保管機(蒸気式)

2410x550x1850

AD070057