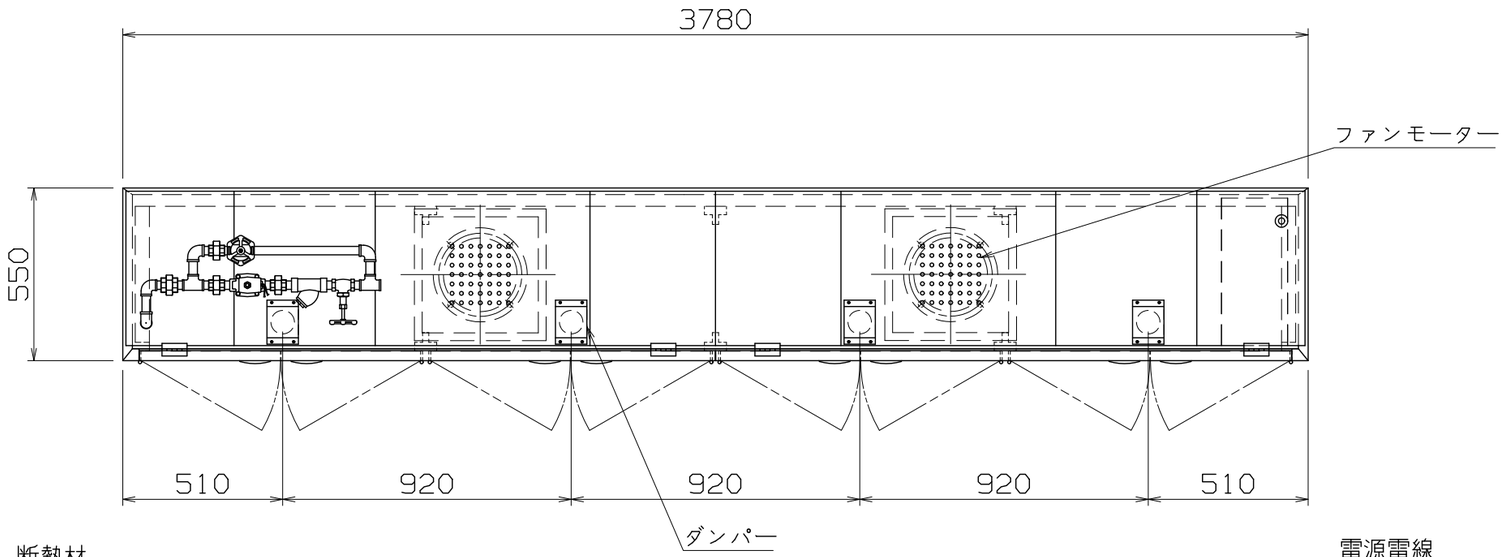

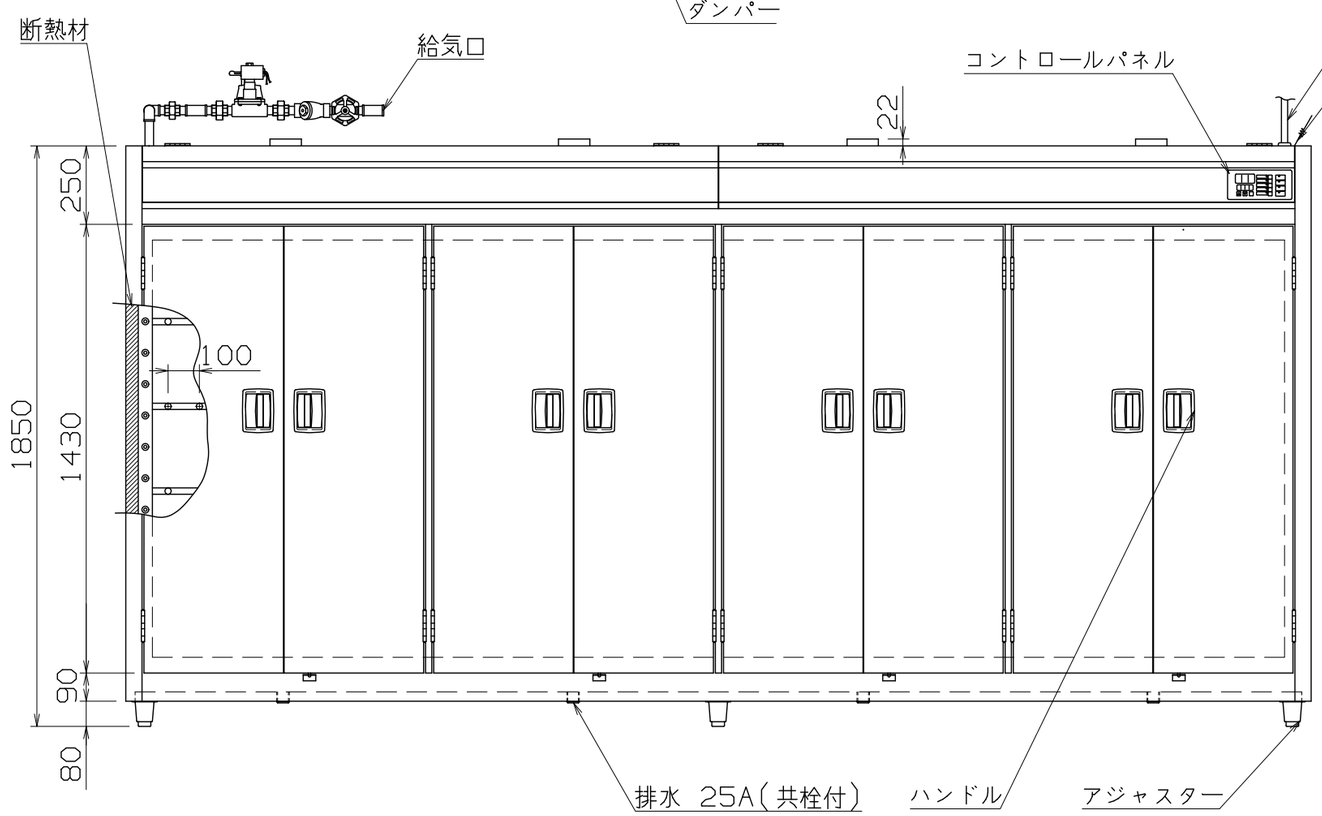

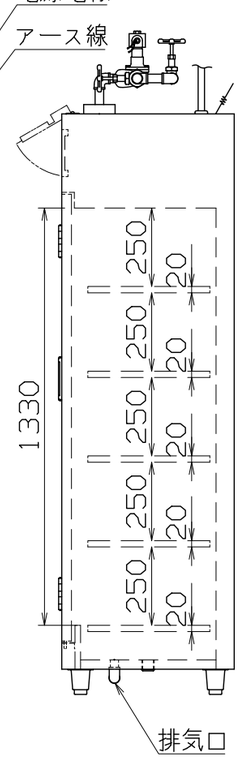

仕様

(PS)E

定格電圧	3Ø 200V
定格消費電力	1500W
定格周波数	50/60Hz
蒸気消費量	25kg/h
一次側最大電流値	4.3A
推奨ブレーカー容量	定格電流:15A 感度電流:30mA
電源電線	接地3P-20A 引掛プラグ付 2m
アース線	電源電線に含む

主材料

本体外装	SUS430 t0.8 #4
本体内装	SUS430 t0.8
中棚	SUS430 Ø16 パイプ
中棚枠	SUS430 t1.2
扉	SUS430 t0.8 #4
ハンドル	ZDC
脚	SUS304
ダンパー	SUS430 #4 ×4ヶ所
断熱材	グラスウール
天板	SUS430 t0.8 2B

電気部品

モーター	750W ×2
コントロール部	フラットシートパネル

配管部品

給気口	25A
排気口	25A
排水	25A

オプション

食器カゴ	ステンレス製(395×365×190) 40ヶ収納可

付属品

スチームトラップ	25A ×1個

SSN-8DA

改定 CHANGE	A	E	コンセント形状	第三角法 / DIMENSION IN mm	尺度 SCALE 1/20 ~~NTS~~
				作成日付 DATE	食器消毒保管機(蒸気式)
				NICHIWA ELECTRIC CORPORATION	3780×550×1850
				検認 APPROVED / 設計 DESIGNED / 照査 CHECKED / 作成 DRAWN	AD070131