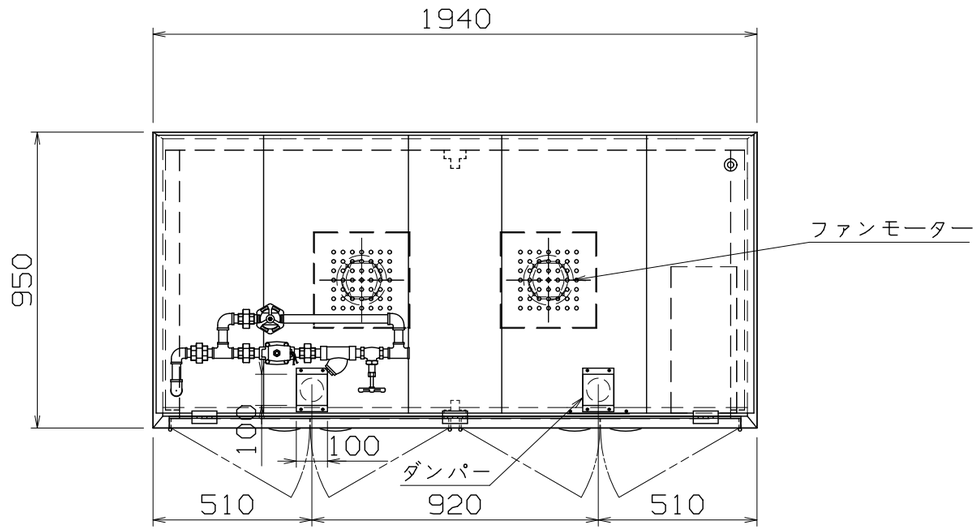

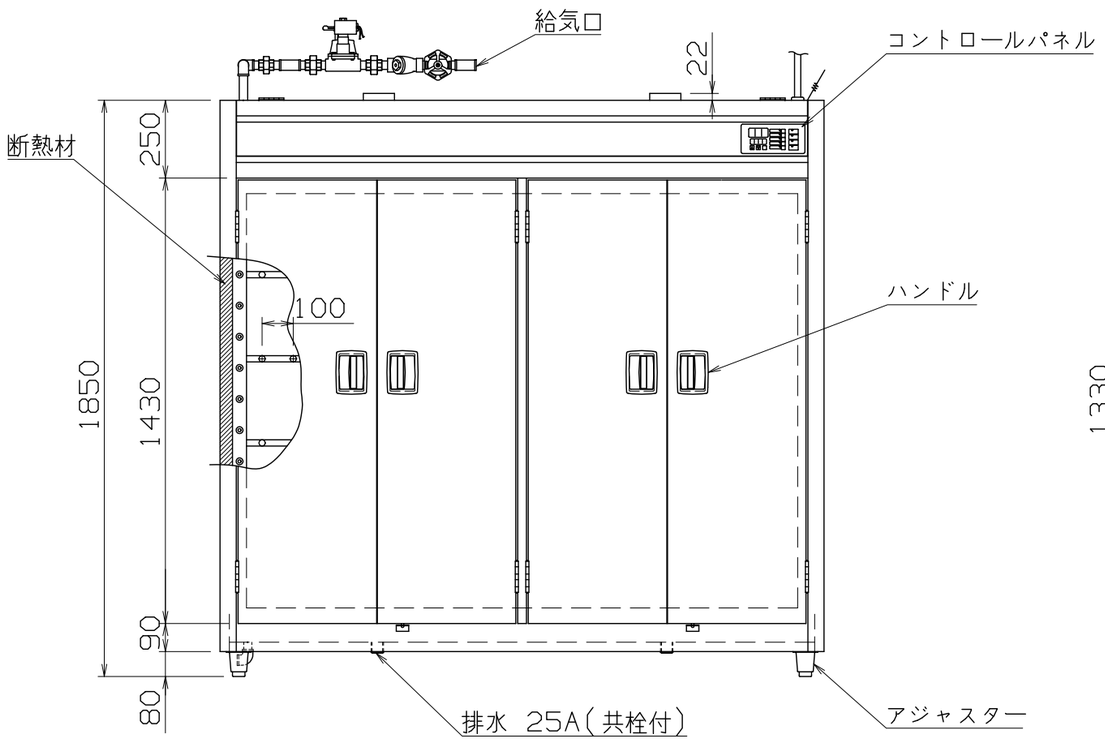

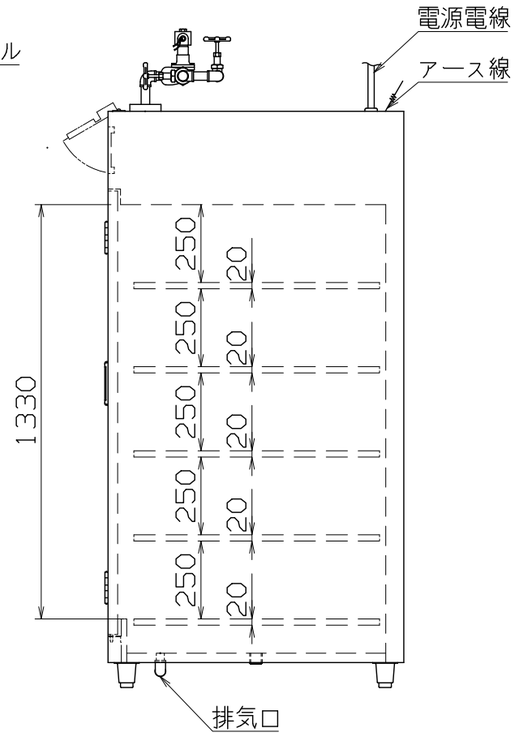

仕様 (PS)E

定格電圧	100V
定格消費電力	200W
定格周波数	50/60Hz
蒸気消費量	20kg/h
一次側最大電流値	2.0A
推奨ブレーカー容量	定格電流:15A 感度電流:30mA
電源電線	2P-15A プラグ付 2m
アース線	付属

主材料

本体外装	SUS430 t0.8 #4
本体内装	SUS430 t0.8
中棚	SUS430 Ø16パイプ
中棚枠	SUS430 t1.2
扉	SUS430 t0.8 #4
ハンドル	ZDC
脚	SUS304
ダンパー	SUS430 #4 x2ヶ所
断熱材	グラスウール
天板	SUS430 t0.8 2B

電気部品

モーター	100W x2
コントロール部	フラットシートパネル

配管部品

給気口	20A
排気口	20A
排水	25A

オプション

食器カゴ	ステンレス製(395x365x190)40ヶ収納可

付属品

スチームトラップ	20A x1個

SWN-4DA

改定 CHANGE AD-0421-A	A	H	コンセント形状	第三角法	DIMENSION IN mm	尺度 SCALE 1/20 ~~NTS~~	作成日付 DATE
				NICHIWA ELECTRIC CORPORATION			
				検認 APPROVED	設計 DESIGNED	照査 CHECKED	作成 DRAWN

食器消毒保管機(蒸気式)

1940x950x1850

AD070064