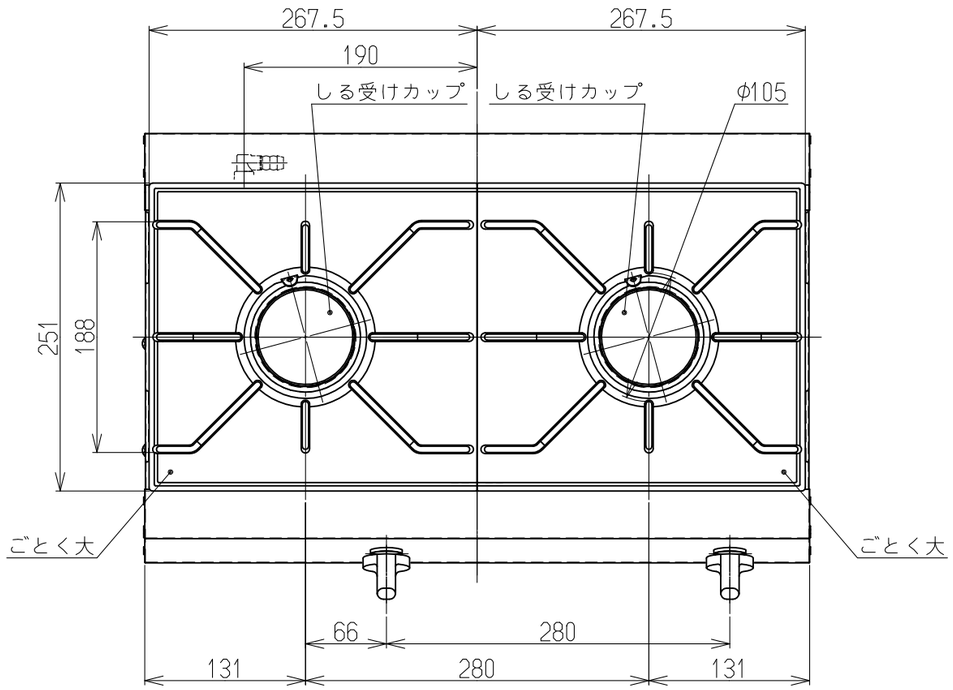

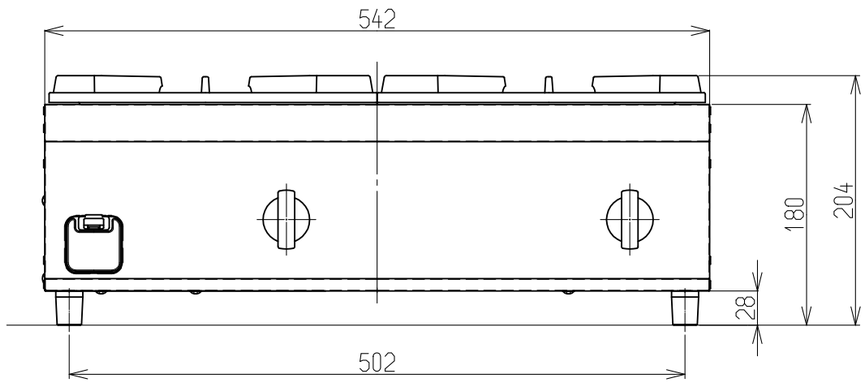

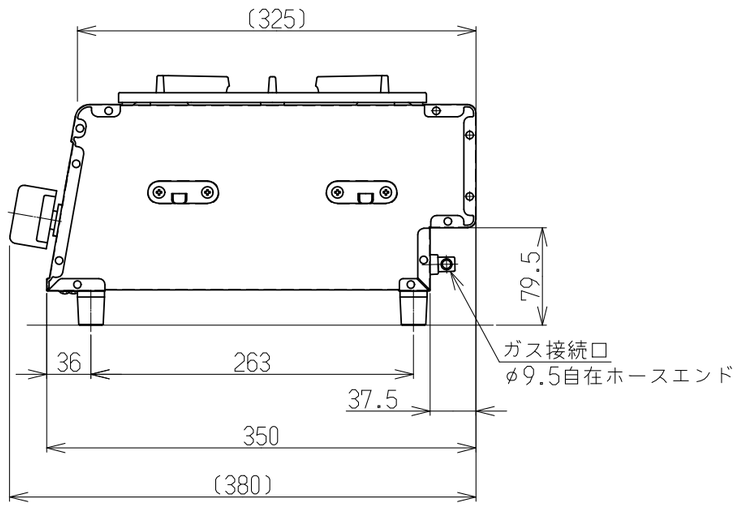

型　　式		RSB-206N	
外形寸法（mm）	幅	542	
	奥行	350	
	高さ	180（ごとく含み204）	
本体質量（kg）		10.8	
バーナー個数		2個（内部炎口バーナー）	
ガス接続	12A・13A	φ9.5ガス用ゴム管	
	LPG		
電源		乾電池 単1×2個	
点火方式		連続放電点火式	
安全装置		立消え安全装置	
使用最大なべ径（cm）		28	
使用ガス・使用ガスグループ		ガス消費量	
		個別点火時	全点火時（表示ガス消費量）
LPガス		3.72kW	7.20kW
都市ガス	13A	4.20kW	7.85kW
	12A	3.91kW	7.31kW
付属品		取扱説明書、乾電池（2個）、炎孔掃除用金具	

名称	外観図	品名	業務用ガステーブル
型式	RSB-206N		
作成	2014.11.29	尺度 1:5	サイズ A3

リンナイ株式会社